Чиллеры малой производительности

Чиллеры малой производительности

С воздушным охлаждением. Модельный ряд

Чиллеры малой производительности. Моноблочные агрегаты с воздушным охлаждением конденсатора

Современные водоохладители - чиллеры - играют важную роль при создании и поддержании требуемых
параметров воздушной среды. Оказывая непосредственное влияние на качество обработки воздуха в процессах охлаждения, нагрева и осушения, они помогают сокращать эксплуатационные затраты, связанные с энергопотреблением, а также расходы, надежность системы кондиционирования, связанные с техническим и сервисным обслуживанием.
Модельный ряд чиллеров Dantex малой производительности был разработан с учетом многолетнего опыта исследований, производства, испытаний холодильных агрегатов. Применение озонобезопасного хладагента R410a помогает повысить эксплуатационные характеристики агрегатов, уменьшить их вес и габаритные размеры. Наличие встроенного гидравлического модуля в стандартной либо дополнительной комплектации, позволяет сократить расходы по монтажу и техническому обслуживанию.
Модельный ряд водоохладителей Dantex включает агрегаты Standard, характеристики которых соответствуют стандартным условиям эксплуатации, а также агрегаты Profi, характеристики которых могут быть оптимизированы в соответствие с индивидуальными особенностями зданий.

DN-05-16CF/(S)A	DN-10-16AD/(S)A
R410A	R410A
5-16 кВт	**10-15 кВт**
Standard	**Standard**
Наружная установка Твоздуха (охл) +10..+43°C Твоздуха (наг) -15..+24°C	**Наружная установка** Твоздуха (охл) +10..+43°C Твоздуха (наг) -15..+24°C
Охлаждение + Нагрев Тводы (охл) +5-+20°C Тводы (наг) +30-+55°C	**Охлаждение + Нагрев** Тводы (охл) +5-+20°C Тводы (наг) +30-+55°C
Встроенный гидромодуль Один цирк. насос Расширительный бак Подпитка, фильтр Диф. датчик	**Встроенный гидромодуль** Один цирк. насос Расширительный бак Подпитка, фильтр Диф. датчик давления
STD 55-60 дБ(А) **Шум** Уровень звукового давления 55-60 дБ(А) на расстоянии 1 м	STD 57-60 дБ(А) **Шум** Уровень звукового давления 57-60 дБ(А) на расстоянии 1 м

Чиллеры малой производительности

С воздушным охлаждением. Модельный ряд

DN-05-16CV/(S)A

5-14,5 кВт

Profi

-5..+46 / -15..+27	**Наружная установка** Твоздуха (охл) -5..+46°C Твоздуха (наг) -15..+27°C
+4...+20 +30...+55	**Охлаждение + Нагрев** Тводы (охл) +4-+20°C Тводы (наг) +30-+55°C
	Встроенный гидромодуль Один цирк. насос Расширительный бак Подпитка, фильтр Диф. датчик давления
STD 58-60 дБ(А)	**Шум** Уровень звукового давления 58-60 дБ(А) на расстоянии 1 м

DN-20-35BUS(T)OGF

20-35 кВт

Profi

-18..+46 / -10..+20	**Наружная установка** Твоздуха (охл) -18..+46°C Твоздуха (наг) -10..+20°C
+5...+20 +30...+55	**Охлаждение + Нагрев** Тводы (охл) +5-+20°C Тводы (наг) +30-+55°C
	Встроенный гидромодуль Насос - стандартно, Бак - опция
RS-485	**Комплексное управление** Возможность подключения по протоколу RS-485
Modbus	**Интеграция в BMS** Встроенный протокол Modbus
	Спиральный компрессор
STD 41-43 дБ(А)	**Шум** Уровень звукового давления 43-44 дБ(А) на расстоянии 10 м

DN-40-75BUS(T)OHF

40-16 кВт

Profi

-18..+46 / -10..+20	**Наружная установка** Твоздуха (охл) -18..+46°C Твоздуха (наг) -10..+20°C
-8..+18 +20..+55	**Охлаждение + Нагрев** Тводы (охл) -8-+18°C Тводы (наг) +20-+55°C
	Встроенный гидромодуль Опционально
	Гидравлический контур Работа при малом объеме контура
RS-485	**Комплексное управление** Порт RS-485
Modbus	**Интеграция в BMS** Встроенный протокол Modbus
	Компрессор Спиральный компрессор
HPF	**Исполнения** Исполнение HPF с инверторными вентиляторами
20%	**Рекуперация тепла** Система частичной рекуперации
STD 49-54дБ(А) -S 42-47дБ(А)	**Шум** Уровень звукового давления STD 49-54 дБ(А) на расстоянии 10 м -S 42-47 дБ(А) на расстоянии 10 м

DN-85-135BUS(T)OHF

84-132 кВт

Profi

-18..+50 / -12..+20	**Наружная установка** Твоздуха (охл) -18..+50°C Твоздуха (наг) -12..+20°C
-8..+18 +20..+55	**Охлаждение + Нагрев** Тводы (охл) -8..+18°C Тводы (наг) +20..+55°C
	Встроенный гидромодуль Опционально
	Гидравлический контур Работа при малом объеме контура
RS-485	**Комплексное управление** Порт RS-485
Modbus LonWorks BACnet	**Интеграция в BMS** Контроллер поддерживает открытые протоколы Modbus LonWorks BACnet
	Компрессор Спиральный компрессор
HPF	**Исполнения** Исполнение HPF с высоким напором вентиляторов
100% / 20%	**Рекуперация тепла** Система частичной рекуперации Система полной рекуперации тепла
STD 52-56дБ(А) -S 50-53дБ(А)	**Шум** Уровень звукового давления STD 52-56 дБ(А) на расстоянии 10 м -S 50-53 дБ(А) на расстоянии 10 м

Чиллеры малой производительности

Моноблочные с воздушным охлаждением

DN-05-16CF/(S)A

5 до 16 кВт | 5,5 до 18 кВт

С функцией теплового насоса

R410A

Спиральный компрессор Scroll, производство Компании Copeland имеет высокую надежность, малый шум и вибрации.

Кнопка позволяет производить включение и выключение агрегата одним нажатием без использования панели управления.

Основные преимущества серии:

- Отличные эксплуатационные и технические характеристики
- Встроенный гидравлический модуль в стандартной комплектации
- Использование высокоэффективного хладагента R410a
- Низкий шум
- Снижение расходов по монтажу чиллера
- Компактные размеры и небольшой вес

>Конструктивные и функциональные исполнения<	
DN	Чиллер Dantex
05-16	Холодопроизводительность 5-16 кВт
C	Моноблок
F	Компрессор Scroll спиральный
/	
(S)	Электросеть 380В/3Ф/50Гц
A	Хладагент R410a

>Функциональные характеристики<

Наружная установка

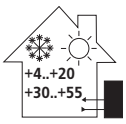

Охлаждение + нагрев хладоносителя или теплоносителя

Встроенный гидромодуль (Стандарт)

Роторные и спиральные компрессоры

Многофункциональный блок управления

Защита от обледенения

STD 55-60 дБ(А)

Стандартный уровень шума

>Стандартная комплектация<		>Дополнительная комплектация<	
RE	Реле контроля питающего напряжения	**Wint**	Низкотемпературный комплект для работы при низких температурах
R	Дифференциальный датчик давления воды	**8b**	Резиновые антивибрационные опоры

>Функциональные особенности<

Высокий уровень стандартной комплектации

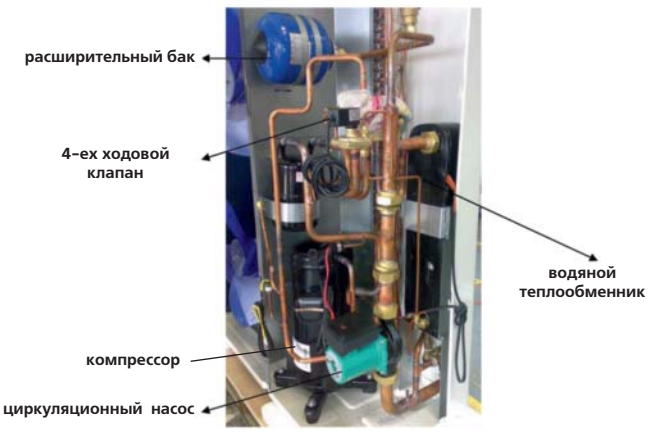

Чиллеры малой производительности

Моноблочные с воздушным охлаждением DN-05-16CF/(S)A

>Технические характеристики агрегатов серии DN-05-16CF/(S)A<

Модель			DN-05CF/A	DN-07CF/A	DN-10CF/A	DN-10CF/SA	DN-12CF/SA	DN-14CF/SA	DN-16CF/SA
Параметры сети питающего напряжения		В-Ф-Гц	220-240-1-50			380-415-3-50			
Охлаждение	Производительность	кВт	5	7.2	10.5	10.5	12	14	16
	Потребляемая мощность	Вт	1938	2755	3614	3930	4410	4859	6430
Нагрев	Производительность	кВт	5,5	7,7	12	12	14	16,12	18
Компрессор	Производитель		Toshiba	Toshiba	Copeland	Copeland	SANYO	SANYO	SANYO
	Потребляемая мощность	Вт	1855	2760	4100	4100	4750	5750	6750
	Рабочий ток	А	8,7	13,1	19,5	7,3	8,22	9,77	11,6
	Температурная защита		Встроенная						
	Холодильное масло	мл	ESTER OIL VG74, 750	ESTER OIL VG74, 1100	ESTER OIL VG74, 1100	POE OIL 1952	FV68S, 1700	FV68S, 1600	FV68S, 1700
Внешний вентилятор	Тип		Двигатель переменного тока						
	Рабочий конденсатор	мкФ	6мкФ/450В	6мкФ/450В	5мкФ/450В	5мкФ/450В	5мкФ/450В	5мкФ/450В	5мкФ/450В
	Скорость вращения	об/мин	660	660	860/610	860/610	860/610	860/610	860/610
Внешний теплообменник	Количество рядов		1	1	3	2	2	3	3
	Расстояние между ламе-лями	мм	1,6	1,6	1,5	1,5	1,5	1,5	1,6
	Материал оребрения		Алюминий						
	Размеры теплообменника		893x880	893x880	635x1220x66	807x1188x38.1	945x1188x38.1	718 x1220x66	937x1188x57.15
	Количество контуров		4	7	6	7	7	12	14
Циркуляционный насос	Тип	Вт	RS15/6-3-WILO	RS15/6-3-WILO	RL25/8.5	RL25/8.5	RL25/8.5	RL25/8.5	RL25/8.5
	Потребляемая мощность	м	93/67/46	93/67/46	210/175/120	210/175/120	210/175/120	210/175/120	210/175/120
	Напор	м	5,5	5,5	8,5	8,5	8,5	8,5	8,5
Внешний расход воздуха		$м^3/ч$	5563	5624	6500/4300	6465/4270	6470/4280	6500/4300	6550/4483
Расширительное устройство			Каппилярная трубка						
Уровень шума		дБ(А)	55	56	60/50	58/48	59/49	60/50	60/51
Расход хладоносителя		$м^3/ч$	0,86	1,24	1,74	1,72	2,0	2,4	2,8
Падение давления в теплообменнике испарителя		кПа	21	35	44	44	40	34	38
Максимальный и минимальный уровни давле-ния воды		кПа	500/150	500/150	500/150	500/150	500/150	500/150	500/150
Размеры в упаковке (ШхВхГ)		мм	1120x1100x435	1120x1100x435	1058x1380x438	1058x1380x438	1188x1385x498	1188x1385x498	1188x1385x498
Чистый/эксплуатационный вес		кг	83/89	94/100	138/145	131/139	137/145	145/160	142/150
Хладагент	Тип		R410a						
	Вес заправки	г	1600	2100	3000	2700	3000	3600	4200
Электроподключен ия	Силовой кабель	$мм^2$	3x2,5	3x2,5	3x4,0	5x2,5	5x2,5	5x2,5	5x4,0
	Управляющий кабель	$мм^2$	3x1,0	3x1,0	3 x1,0	3x1,0	3x1,0	3x1,0	3x1,0
	Диаметр патрубка для подключени входящего и выходящего патрубка	мм	R1	R1	R5/4	R5/4	R5/4	R5/4	R5/4
Управление			Проводной контроллер						
Температура наружного воздуха		°C	Охлаждение: +10...+43; Нагрев: -15..+24						
Температура воды на входе и выходе тепло-обменника испарителя		°C	Охлаждение: +4... +20; Нагрев: +30...+55	Охлаждение: +4... +20; Нагрев: +30...+55	Охлаждение: +4... +20; Нагрев: +30...+55	Охлаждение: +4... +20; Нагрев: +30...+55	Охлаждение: +4... +20; Нагрев: +30...+55	Охлаждение: +4... +20; Нагрев: +30...+55	Охлаждение: +4... +20; Нагрев: +30...+55

Данные представлены для следующих условий эксплуатации 7 °C - температура воды на выходе теплообменника испарителя 35 °C температура наружного воздуха.

Чиллеры малой производительности

Разделенный с воздушным охлаждением DN-10-16AD/(S)A

10 до 16 кВт | 13 до 17 кВт

С разделенным фреоновым контуром

R410A

Split

Использование цифрового компрессора Digital Scroll уменьшает энергопотребление, увеличивает точность поддержания температуры и надежность СКВ.

Насосный испарительный модуль монтируется внутри здания, что позволяет отказаться от применения незамерзающих жидкостей: водного раствора, этиленгликола или пропиленгликоля.

Основные преимущества серии:

- Высокий уровень комфортности - точная температура воды
- Не требует консервации в зимний период
- Работа на нагрев воды при низких температурах на улице
- Отсутствие необходимости в использовании антифризов
- Выносный гидравлический модуль
- Использование комплектующих ведущих мировых производителей

>Конструктивные и функциональные исполнения<	
DN	Чиллер Dantex
10-16	Холодопроизводительность 10-16 кВт
A	Сплит чиллер
D	"Цифровой" компрессор Digital Scroll
/	
S	Сеть питания 380/3/50
A	Хладагент R410a

>Функциональные характеристики<

Наружная установка

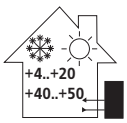

Охлаждение +нагрев холодо- или теплоносителя

Выносной гидромодуль (приобретается отдельно от компрессорно-конденсаторного блока

Защита от обледенения

"Цифровой" спиральный компрессор Digital Scroll

STD 57-60 дБ(А)

Стандартный уровень шума

Стандартная комплектация<	
RE	Реле контроля чередования фаз
FS	Реле протока

>Функциональные особенности<

Высокий уровень стандартной комплектации

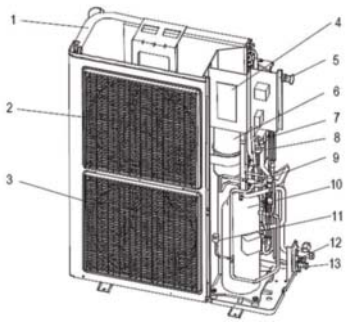

1. Конденсатор
2. Электродвигатель вентилятора
3. Малошумный вентилятор
4. Электрическая панель управления
5. Кнопка для включения и выключения
6. Жидкостной ресивер
7. Четырехходовой клапан регулирования производительности
8. Датчик высокого давления
9. Соленоидный клапан
10. Компрессор
11. Датчик высокого давления
12. Фитинг для подключения газовой линии межблочных фреоновых коммуникаций
13. Фитинг для подключения жидкостной линии межблочных фреоновых коммуникаций

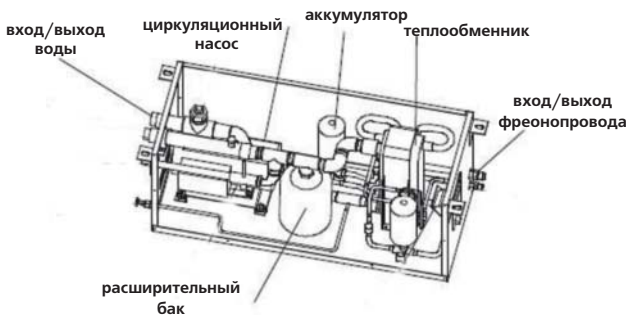

Чиллеры малой производительности

Разделенный с воздушным охлаждением DN-10-16AD/(S)A

>Технические характеристики чиллеров DN-10-16AD/(S)A

Модель наружного блока				DN-10AD/A	DN-12AD/A	DN-14AD/SA	DN-16AD/SA
Параметры сети питающего напряжения			В-Гц-Ф	220-240-50-1		380-415-50-3	
Охлаждение	Производительность		кВт	10,36	12,33	14	15
	Потребляемая мощность		кВт	3,91	3,98	4,45	4,6
Нагрев	Производительность		кВт	13,62	14,28	16,75	16,85
	Потребляемая мощность		кВт	4,22	4,16	4,83	4,94
Максимальный уровень потребляемой мощности			кВт	5,43	5,61	6,53	6,57
Максимальный уровень рабочего тока			А	31,4	31,4	11,7	11,5
Уровень пускового тока			А	124	130	60	64
Компрессор	Модель			ZPD61KCE-PFZ-532	ZPD61KCE-PFZ-532	ZPD72KCE-TFD-532	ZPD72KCE-TFD-532
	Тип			"Цифровой" спиральный (Digital Scroll)			
	Производитель			Copeland			
	Максимальный ток		А	27,4	28,2	9,8	9,8
	Уровень тока при заблокированном роторе		А	147	147	82,4	82,4
Внешний вентилятор	Потребляемая мощность		Вт	307/194	185/120(x2)	185/120(x2)	185/120(x2)
	Пусковой конденсатор		мФ	+10мкФ±5% 450В	5мкФ/450В	5мкФ/450В	5мкФ/450В
	Скорость вращения		об/мин	740/530	860/6+10	860/6+10	860/6+10
Внешний теплообменник	Количество рядов			2	2	2,5	3
	Размеры теплообменника		мм	25,4x22	25,4x22	25,4x22	25,4x22
	Расстояние между ламелями		мм	1,7	1,5	1,5	1,5
	Материал оребрения			Алюминий			
	Размеры теплообменника			863x915x44	888x1220x44	775x1220x66	875x1220x66
	Количество контуров			4	7	12	8
Гидромодуль	**Модель**			**DN-SBX/A-01**	**DN-SBX/A-01A**	**DN-SBX/SA-01**	**DN-SBX/SA-01A**
	Насос	Тип		LDPB2-30(S)	LDPB2-30(S)	LDPB2-30(S)	LDPB2-30(S)
		Потребляемая мощность	Вт	420	420	420	420
		Напор	м	22	20	18	17
		Расход воды	м3/ч	1,8	2,06	2,4	2,58
Расход воздуха наружного блока			м3/ч	4500	5800	5600	5600
Уровень шума агрегата			дБ(А)	57	60	60	60
Уровень шума гидравлического модуля			дБ(А)	38,4	38,9	41,2	37,8
Расход воды			м3/ч	0,9	1,03	1,2	1,29
Максимальный и минимальный уровни давления воды			кПа	5,0/0,5	5,0/0,5	5,0/0,5	5,0/0,5
Объем расширительного бака			л	3	3	3	3
Корпус	Размеры без упаковки (ШхВхГ)		мм	940x1250x340			
	Размеры в упаковке (ШхВхГ)		мм	1058x1380x435			
	Чистый/эксплуатационный вес		кг	109/115	122/128	123/130	126/133
Гидравлический модуль	Размеры			905x370x366			
	Размеры в упаковке (ШхВхГ)			1057x439x436			
	Чистый/эксплуатационный вес			52/57	54/59	54/59	55/60
Хладагент	Тип			R410a	R410a	R410a	R410a
	Вес заправки		кг	2,7	3,6	4,1	4,4
Диаметр трубопроводов для хладагента	Жидкостная линия		мм(дюйм)	9,53(3/8")			
	Газовая линия		мм(дюйм)	19,05(3/4")			
Электроподключения		Силовой кабель	мм2	3x10	3x10	3x4	3x4
		Управляющий кабель	мм2	3x0,75	3x0,75	3x0,75	3x0,75
Диаметр патрубков для подключения гидравлических магистралей		Диаметр патрубка для подключени входящего и выходящего патрубка	мм	DN32			
Управление				Проводной контроллер MD-KJR08B/BE			
Температура наружного воздуха		Охлаждение:	℃	+10 ~+43			
		Нагрев	℃	-15 ~+24			
Температура воды на входе и выходе теплообменника испарителя		Охлаждение:	℃	+5 ~+10			
		Нагрев	℃	+40 ~+50			

Данные представлены для следующих условий эксплуатации 7 °C - температура воды на выходе теплообменника испарителя 35 °C температура наружного воздуха.

Чиллеры малой производительности

Инверторный с воздушным охлаждением DN-05-16CV/(S)A

5 до 14,5 кВт | 5,5 до 16,0 кВт

С функцией теплового насоса

R410A

Использование инверторного двухроторного компрессора GMCC уменьшает энергопотребление, увеличивает точность поддержания температуры и надежность СКВ.

Встроенный пульт управления с интуитивным интерфейсом. Возможен заказ опционального проводного контроллера MD-KJR120F/BMK-E

Основные преимущества серии:

- Высокий уровень комфортности - точная температура воды
- Отсутствие пусковых токов компрессора
- Работа на нагрев теплоносителя при низких температурах на улице до -15 С
- Встроенный гидравлический модуль
- Использование комплектующих ведущих мировых производителей

>Конструктивные и функциональные исполнения<	
DN	Чиллер Dantex
5-16	Холодопроизводительность 5-14,5 кВт
C	Моноблок
V	Инверторный двухроторный компрессор
/	
S	Сеть питания 380/3/50
A	Хладагент R410a

>Функциональные характеристики<

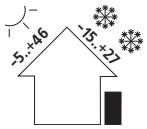

Наружная установка

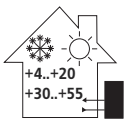

Охлаждение +нагрев холодо- или теплоносителя

Встроенный гидромодуль(Стандарт)

Защита от обледенения

Инверторный компрессор

STD 58-60 дБ(А)

Стандартный уровень шума

>Стандартная комплектация<		>Дополнительная комплектация<	
RE	Реле контроля перекоса фаз питающего напряжения	8b	Резиновые антивибрационные опоры
R	Дифференциальный датчик давления воды		
P1	Циркуляционный насос		

>Функциональные особенности<

Использование электронного расширительного вентиля

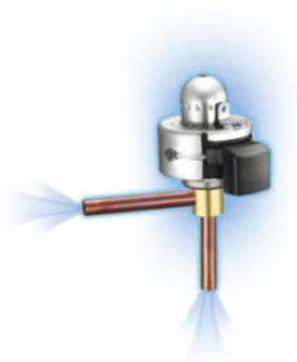

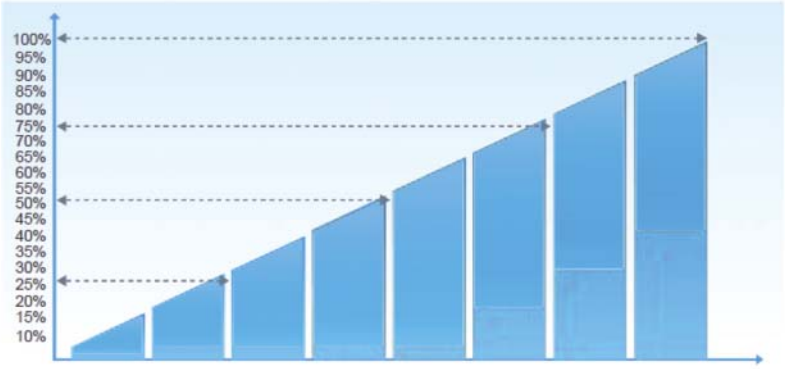

Чиллеры малой производительности

Инверторный с воздушным охлаждением DN-05-16CV/(S)A

>Технические характеристики чиллеров DN-05-16CV/(S)A

Модель наружного блока				DN-05CV/A	DN-07CV/A	DN-10CV/A	DN-12CV/SA	DN-14CV/SA	DN-16CV/SA
Параметры сети питающего напряжения			В-Гц-Ф	220~240-50-1			380~415-50-3		
Охлаждение	Производительность		кВт	5,0	7,0	10,0(2,9~10,5)	11,2(3,1~12,0)	12,5(3,3~14,0)	14,5(3,5~15,5)
	Потребляемая мощность		кВт	1,55	2,25	2,95	3,38	3,9	4,53
Нагрев	Производительность		кВт	5,5	8,0	11,0(3,2~12,0)	12,3(3,3~13,2)	13,8(3,5~15,4)	16,0(3,7~17,0)
	Потребляемая мощность		кВт	1,7	2,5	3,14	3,72	4,25	4,85
EER			кВт/кВт	3,23	3,11	3,39	3,31	3,2	3,2
Максимальный уровень потребляемой мощности			кВт	2,8	3,0	4,8	5,2	5,6	5,9
Максимальный уровень рабочего тока			А	14,6	15,6	25	8,9	9,6	10,1
Компрессор	Модель			SNB172FJGMC	SNB172FJGMC	ATQ420D1UMU	ATQ420D2UMU	ATQ420D2UMU	ATQ420D2UMU
	Тип			Инверторный двухроторный компрессор					
	Производитель			GMCC					
	Производительность (частота 60 Гц)			5,46	5,46	13,1	13,0	13,0	13,0
	Потребляемая мощность (частота 60 Гц)			1,46	1,46	3,42	3,45	3,45	3,45
	Максимальный ток		А	8,1	8,1	6,85	6,9	6,9	6,9
	Уровень тока при заблокированном роторе		А	29,5	29,5	52	44	44	44
Внешний вентилятор	Потребляемая мощность		Вт	170	170	100	100	100	100
	Модель			WZDK170-38G-1	WZDK170-38G-1	WZDK100-38G	WZDK100-38G	WZDK100-38G	WZDK100-38G
	Скорость вращения		об/мин	820	820	800	800	800	800
	Количество			1	1	2	2	2	2
Внешний теплообменник	Количество рядов			2	2	2	2	2	2
	Шаг труб Ч ширина ряда		мм	22x19,05	22x19,05	22x19,05	22x19,05	22x19,05	22x19,05
	Расстояние между ламелями		мм	1,6	1,6	1,6	1,6	1,6	1,6
	Материал оребрения			Алюминий					
	Размеры теплообменника (ДлинаХВысота)			885x880	885x880	1276x870	1276x870	1276x870	1276x870
	Количество контуров			6	6	7	7	7	7
Гидромодуль	**Модель**			**RS15/6-3-WILO**	**RS15/6-3-WILO**	**RL25/8,5**	**RL25/8,5**	**RL25/8,5**	**RL25/8,5**
	Насос	Потребляемая мощность	Вт	93/67/46	93/67/46	210/175/120	210/175/120	210/175/120	210/175/120
		Напор	м	5,5	5,5	8	8	8	8
Расход воздуха наружного блока			м3/ч	5100	5100	7000	7000	7000	7000
Регулирование расхода хладагента				Капиллярная трубка + электронный расширительный вентиль		Электронный расширительный вентиль			
Уровень звукового давления			дБ(А)	58	58	59	59	60	60
Расход воды			м3/ч	0,86	1,2	1,72	1,92	2,15	2,49
Перепад давления на теплообменнике испарителя			кПа	15	15	18	18	18	19
Максимальный и минимальный уровни давления воды			кПа	150-500	150-500	150-500	150-500	150-500	150-500
Корпус	Размеры без упаковки (ШхВхГ)		мм	990x966x354	990x966x354	970x1327x400	970x1327x400	970x1327x400	970x1327x400
	Размеры в упаковке (ШхВхГ)		мм	1120x1100x435	1120x1100x435	1082x1456x435	1082x1456x435	1082x1456x435	1082x1456x435
	Чистый/эксплуатационный вес		кг	81/91	81/91	110/121	110/121	111/121	111/121
Хладагент	Тип			R410a					
	Вес заправки		кг	2,5	2,5	2,8	2,8	2,9	3,2
Электроподключения	Силовой кабель		мм2	3x2,5	3x2,5	3x4,0	5x3,0	5x3,0	5x3,0
	Управляющий кабель		мм2	3x0,75	3x0,75	3x0,75	3x0,75	3x0,75	3x0,75
Диаметр патрубков для подключения гидравлических магистралей	Диаметр патрубка для подключение входящего и выходящего патрубка		дюйм	1''		1'' 1/4			
Управление (опция)				Проводной контроллер MD-KJR120F/BMK-E					
Температура наружного воздуха	Охлаждение		°C	-5~+46					
	Нагрев		°C	-15~+27 (-15 в случае применения незамерзающей жидкости)					
Диапазон температур воды на выходе теплообменника испарителя	Охлаждение		°C	+4~+20					
	Нагрев		°C	+30~+55					

Данные представлены для следующих условий эксплуатации +7 °C - температура воды на выходе теплообменника испарителя +35 °C температура наружного воздуха.

Чиллеры малой производительности

Моноблочные с воздушным охлаждением DN-20-35BUS(T)OGF

20 до 33 кВт | 21,4 до 35,5 кВт

С функцией теплового насоса

R410A

Алгоритм нечеткой логики контроллера Eliwell позволяет уменьшить количество запусков компрессора и тем самым повысить надежность системы кондиционирования.

Конструкция чиллера позволяет использовать его в условиях малого объема гидравлического контура и отказаться от традиционного для таких систем аккумулирующего бака.

Основные преимущества серии:

- Надежный контроллер Eliwell с большим количеством настроек для управления
- Высокий уровень сезонной энергетической эффективности (Опция)
- Встроенный гидромодуль (насос без аккумулирующего бака) - стандартно
- Возможность подключения к BMS (Modbus)
- Низкотемпературный комплект до -18 С (стандартно)
- Задание двойной установки температуры хладоносителя
- Резиновые антивибрационные опоры в комплекте
- Низкий уровень шума

>Конструктивные и функциональные исполнения<	
DN	Чиллер Dantex
–	
20–35	Холодопроизводительность 20 - 33 кВт
B	Воздушное охлаждение конденсатора
U	Спиральный компрессор
S	Сеть питания 380 В/3 Ф/50 Гц
T	Охлаждение + нагрев, без T - Охлаждение
O	Наружная установка
G	серия G
F	Хладагент R410a

>Функциональные характеристики<

Наружная установка

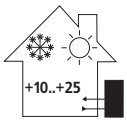

Охлаждение + нагрев холодо-теплоносителя

Встроенный гидромодуль (стандартно)

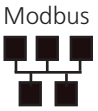

Интеграции в BMS по протоколу Modbus (Опция)

Спиральный компрессор Scroll

Порт RS-485 для подключения к сети

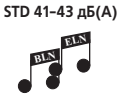

Низкий уровень шума

> Стандартная комплектация<		> Дополнительная комплектация<	
1r	Реле контроля чередования фаз	**1a**	Пульт дистанционного управления (Вкл/Выкл)
1w	Трансформатор цепи управления 400 В/230 В	**1d**	Комплект для подключения к BMS (Протокол Modbus)
1h	Низкотемпературный комплект до -18 С	**1ae**	Автоматический прерыватель
1p	Двойная уставка температуры	**1f**	Система плавного запуска для компрессора (Softstarter)
1ae	Автоматический силовой выключатель	**1t**	Электронный терморегулирующий вентиль
1ac	Главный силовой выключатель	**1s**	Блок конденсаторов для коррекции коэффициента мощности
2b	Фреон R410A	**1x**	Сетевой модуль Sequencer для управления группой (до 4 ед.) агрегатов
2l	Испытание агрегата в соответствии со стандартом PED	**2a**	Заправка холодильного контура инертным газом (азотом)
4a	Блок электрических нагревателей защиты антиобледенения	**2f**	Манометры на линии высокого и низкого давления (HP) и (LP)
8a	Антивибрационные опоры, резиновые	**5aa**	Полимерное покрытие для условий агрессивной среды
9a	Дифференциальное реле давления	**5h**	Защитная решетка теплообменника конденсатора
9e	Водяной фильтр	**6a**	Звукоизолирующий кожух компрессора
9fa	Левостороннее подсоединение гидравлического контура	**7c**	Частичная рекуперация теплоты конденсации за счет пароохладителя
9i	1P-SP Встроенный гидромодуль (1 циркуляционный насос с принад-лежностями, напор 100-150 кПа, заводской сборки)	**9b**	Реле протока
10ac	Деревянная паллета	**9c**	Реле давления
10b	Полиэтиленовая пленка	**9d**	Запорные клапаны с комплектом подключения к чиллеру и фильтрам
11b	Комплект для погрузки с помощью вилочного погрузчика	**9p**	Комплекты накопительных емкостей 112 л (монтируется под агрегатом)
		10a	Деревянный самонесущий ящик
		10ab	Деревянная самонесущая упаковочная клетка
		10d	Антибактериальная обработка деревянной упаковки

Чиллеры малой производительности

Моноблочные с воздушным охлаждением

> Технические характеристики DN-20-35BUSOGF<

Модель		20	25	30	35
Номинальная холодопроизводительность (1)	кВт	20,4	23,9	27,7	33,2
Потребляемая мощность	кВт	7,12	7,88	9,47	12,0
Энергоэффективность EER 100%	кВт/кВт	2,87	3,03	2,93	2,77
Энергоэффективность ESEER	кВт/кВт	3,56	3,77	3,7	3,44
Максимальная потребляемая мощность	кВт	10	12	13	16
Максимальный потребляемый ток	А	20	25	26	35
Параметры сети питающего напряжения	В-Гц-Ф	380-415-50-3			
Хладагент					
Тип		R410a			
Вес	кг	4,1	4,6	6	6,6
Компрессоры					
Количество компрессоров	№	1			
Ступени регулирования производительности	№	0-100			
Тип компрессора		Спиральный			
Количество контуров циркуляции хладагента	№	1			
Испаритель					
Тип		Пластинчатый			
Объемный расход воды	м3/ч	3,5	4,1	4,57	5,8
Вентиляторы					
Объемный расход воздуха	м3/ч	10957	10425	10425	9919
Количество вентиляторов	№	2			
Потребляемая мощность вентиляторов	кВт	0,54			0,55
Подключение гидравлических магистралей					
Тип	Тип	Внутренняя резьба			
Диаметр подключения выходящей магистрали	дюйм	1' 1/4			
Диаметр подключения входящей магистрали	дюйм	1' 1/4			
Вес					
Транспортировочный вес	кг	254	285	289	304
Эксплутационный вес	кг	248	279	283	298
Габаритные размеры					
Длина	мм	1477			
Ширина	мм	539			
Высота	мм	1615			
Уровень шума					
Уровень звукового давления - (10 м) (1)	дБ(А)	41	42	42	43

> Технические характеристики DN-20-35BUSTOGF<

Модель			20	25	30	35
Номинальная холодопроизводительность (1)		кВт	19,8	23,4	26,9	32,9
Потребляемая мощность в режиме охлаждения		кВт	7,36	8,11	9,77	12,0
Энергоэффективность EER 100%		кВт/кВт	2,69	2,89	2,75	2,74
Энергоэффективность ESEER		кВт/кВт	3,56	3,77	3,7	3,44
Номинальная теплопроизводительность (2)		кВт	21,4	25	28,9	35,5
Потребляемая мощность в режиме нагрева		кВт/кВт	7,16	8,16	9,2	11,3
Энергоэффективность COP 100%		кВт/кВт	2,99	3,06	3,14	3,14
Максимальная потребляемая мощность		кВт	10	12	13	16
Максимальный потребляемый ток		А	20	25	26	35
Параметры сети питающего напряжения		В-Гц-Ф	380-415-50-3			
Хладагент						
Тип			R410a			
Вес		кг	5,0	5,6	6,1	7,1
Компрессоры						
Количество компрессоров		№	1			
Ступени регулирования производительности		№	0-100			
Тип компрессора			Спиральный			
Количество контуров циркуляции хладагента		№	1			
Испаритель						
Тип			Пластинчатый			
Объемный расход воды	Охлаждение	м3/ч	3,42	4,1	4,57	5,8
	Нагрев	м3/ч	3,67	4,3	4,98	6,12
Вентиляторы						
Объемный расход воздуха		м3/ч	11189	10848	10848	10425
Количество вентиляторов		№	2			
Потребляемая мощность вентиляторов		кВт	0,53	0,54		
Подключение гидравлических магистралей						
Тип		Тип	Внутренняя резьба			
Диаметр подключения выходящей магистрали		дюйм	1' 1/4			
Диаметр подключения входящей магистрали		дюйм	1' 1/4			
Вес						
Транспортировочный вес		кг	256	287	291	305
Эксплутационный вес		кг	250	281	286	299
Габаритные размеры						
Длина		мм	1477			
Ширина		мм	539			
Высота		мм	1615			
Уровень шума						
Уровень звукового давления - (10 м)		дБ(А)	41	42	42	43

(1) Данные предоставлены для следующих условий эксплуатации: 7 С - температура кипения хладагента, 35 С - температура наружного воздуха.
(2) Данные предоставлены для следующих условий эксплуатации: 7 С - температура входящего воздуха, 45 С - температура выходящего теплоносителя.

Чиллеры малой производительности

Моноблочные с воздушным охлаждением DN-40-75BUSOHF

40 до 76 кВт

Только охлаждение

R410A

Рекуперация тепла

Работа до -18°C

Алгоритм нечеткой логики контроллера Eliwell позволяет уменьшить количество запусков компрессора и тем самым повысить надежность системы кондиционирования.

Конструкция чиллера позволяет использовать его в условиях малого объема гидравлического контура и отказаться от традиционного для таких систем аккумулирующего бака.

Основные преимущества серии:

- Малая площадь основания
- Низкий уровень энергопотребления
- Работа в условиях малого объема гидравлического контура
- Высокая надежность (малое количество запусков компрессоров)
- Встроенный гидравлический модуль
- Низкий уровень шума: до 47 дБ(А) на расстоянии 10 м
- Удобный и интуитивный интерфейс панели управления
- Стабильная работа при низких температурах наружного воздуха
- Высокая эффективность при частичных нагрузках

>Конструктивные и функциональные исполнения<	
DN	Чиллер Dantex
40-75	40-76 кВт
B	Воздушное охлаждение конденсатора
U	Спиральный компрессор
S	Сеть питания 380 В/3 Ф/50 Гц
O	Наружная установка
H	Серия H
F	Хладагент R410a
/	
-	Стандартное акустическое исполнение 49-54 дБ(А)
-S	Особомалошумное акустическое исполнение 42-47 дБ(А)
HPF	Инверторные вентиляторы (опция)

>Функциональные характеристики<

Наружная установка | Охлаждение холодоносителя | Встроенный гидромодуль | Малый объем гидравлического контура) | Инверторный вентилятор (Опция) | Интеграции в BMS по протоколу Modbus (Опция) | Спиральный компрессор Scroll | Порт RS-485 для подключения к сети | Стандартный уровень шума

>Стандартная и дополнительная комплектация<

1p	Возможность задания двойной установки температуры воды	**1a**	Пульт дистанционного управления (Вкл/Выкл)
1r	Реле контроля чередования фаз	**1d**	Комплект для подключения к BMS (Протокол ModBus)
1w	Трансформатор цепи управления 400В/230В	**1f**	Система плавного запуска компрессора Softstarter
1ac	Главный силовой выключатель	**1g**	Панель дистанционного управления (Вкл/Выкл)
2l	Сертификация на соответствие PED	**1s**	Устройство емкостной коррекции коэффициента мощности
4a	Электронагреватель противообледенения	**1h**	Комплект для низких температур (-18°C) (бесступенчатое управление скоростью вентилятора)
5h	Защитная решетка конденсатора	**1x**	Сетевой модуль Sequencer для управления группой (до 4 ед.) чиллеров
8a	Резиновые виброизоляционные опоры	**1aa**	Силовой контур без использования нейтрального провода
9a	Дифференциальное реле (реле протока)	**2a**	Заправка холодильного контура инертным газом (азотом)
9e	Водяной фильтр	**2f**	Комплект манометров
9fa	Левостороннее подсоединение гидравлического контура	**5b**	Полимерное покрытие для условий агрессивной среды
9hb	Встроенный комплект для установки насоса снаружи чиллера	**6a**	Звукоизолирующее ограждение компрессора
10ac	Деревянная паллета	**7c**	Частичная рекуперация теплоты конденсации за счет пароохладителя
		9d	Запорные клапаны с комплектом подключения к чиллеру и фильтрам
		9i	Встроенный гидромодуль 1P-SP (1 циркуляционный насос с принадлежностями, напор 100-150 кПа)
		9c	Реле давления
		9ma	2P-SP Встроенный гидромодуль(2 циркуляционных насоса с принадлежностями , напор 100 - 150 кПа, заводской сборки)
		9p	Емкость на 98 литров (монтируется внутри агрегата)
		9r	Емкость на 152 литра - (монтируется внутри агрегата)

Чиллеры малой производительности

Моноблочные с воздушным охлаждением DN-40-75BUSOHF

> Технические характеристики DN-40-75BUSOHF - (STD-HT-HPF)<

Модель		40	45	50	60	65	75
Номинальная холодопроизводительность (1)	кВт	40,8	44,8	51,9	60,9	68,9	76,7
Потребляемая мощность	кВт	14,0	16,2	18,6	20,5	23,5	27,9
Энергоэффективность EER 100%	кВт/кВт	2,91	2,77	2,79	2,97	2,93	2,75
Энергоэффективность ESEER	кВт/кВт	4,08	3,87	3,89	4,01	4,07	3,73
Максимальная потребляемая мощность	кВт	18,2	20,4	24	26,8	29,6	34,2
Максимальный потребляемый ток	А	32	42	44	53	62	80
Параметры сети питающего напряжения	В-Гц-Ф	380-415-50-3					
Хладагент							
Тип		R410a					
Компрессоры							
Количество компрессоров	№	2					
Ступени регулирования производительности	№	50-100	50-100	50-100	44-56-100	50-100	50-100
Тип компрессора		Спиральный					
Количество контуров циркуляции хладагента	№	1					
Испаритель							
Тип		Пластинчатый					
Объемный расход воды	м3/ч	6,88	7,57	8,77	10,32	11,68	13,03
Потери в теплообменнике	кПа	24	31	32	28	34	42
Вентиляторы							
Объемный расход воздуха	м3/ч	14000	14000	13200	21200	21100	21100
Количество вентиляторов	№	2					
Потребляемая мощность вентиляторов	кВт	0,98	0,98	0,98	2,00	2,00	2,00
Подключение гидравлических магистралей							
Тип	Тип	Наружная резьба					
Диаметр подключения выходящей магистрали	дюйм	2"					
Диаметр подключения входящей магистрали	дюйм	2"					
Вес							
Транспортировочный вес (без гидромодуля)	кг	403	411	436	476	483	488
Эксплутационный вес (без гидромодуля)	кг	413	421	446	489	496	502
Габаритные размеры							
Длина	мм	1750			2200		
Ширина	мм	1100			1100		
Высота	мм	1580			1580		
Уровень шума							
Уровень звукового давления - (10 м) (1)	дБ(А)	49	49	49	54	54	54

> Технические характеристики DN-40-75BUSOHF _S<

Модель		40	45	50	60	65	75
Номинальная холодопроизводительность (1)	кВт	39,4	43,1	49,6	59,0	64,0	73,7
Потребляемая мощность	кВт	14,3	16,6	19,4	20,7	23,6	28,7
Энергоэффективность EER 100%	кВт/кВт	2,76	2,60	2,56	2,85	2,71	2,57
Энергоэффективность ESEER	кВт/кВт	3,87	3,62	3,58	3,85	3,77	2,57
Максимальная потребляемая мощность	кВт	18,2	20,4	24	26,8	29,6	34,2
Максимальный потребляемый ток	А	32	42	44	53	62	80
Параметры сети питающего напряжения	В-Гц-Ф	380-415-50-3					
Хладагент							
Тип		R410a					
Компрессоры							
Количество компрессоров	№	2					
Ступени регулирования производительности	№	50-100	50-100	50-100	44-56-100	50-100	50-100
Тип компрессора		Спиральный					
Количество контуров циркуляции хладагента	№	1					
Испаритель							
Тип		Пластинчатый					
Объемный расход воды	м3/ч	6,65	7,29	8,37	9,97	10,85	12,52
Потери в теплообменнике	кПа	25	33	34	29	33	43
Вентиляторы							
Объемный расход воздуха	м3/ч	11000	11000	10300	16000	16000	16000
Количество вентиляторов	№	2					
Потребляемая мощность вентиляторов	кВт	0,57	0,57	0,57	1,27	1,27	1,27
Подключение гидравлических магистралей							
Тип	Тип	Наружная резьба					
Диаметр подключения выходящей магистрали	дюйм	2"					
Диаметр подключения входящей магистрали	дюйм	2"					
Вес							
Транспортировочный вес (без гидромодуля)	кг	403	411	436	476	483	488
Эксплутационный вес (без гидромодуля)	кг	413	421	446	489	496	502
Габаритные размеры							
Длина	мм	1750			2200		
Ширина	мм	1100			1100		
Высота	мм	1580			1580		
Уровень шума							
Уровень звукового давления - (10 м) **(1)**	дБ(А)	42	44	44	46	47	47

(1) Данные предоставлены для следующих условий эксплуатации: 7 С - температура кипения хладагента, 35 С - температура наружного воздуха.

Чиллеры малой производительности

Моноблочные с воздушным охлаждением DN-40-75BUSTOHF

36 до 71 кВт | 39 до 76 кВт

С функцией теплового насоса

R410A

Рекуперация тепла

Работа до -18°C

Алгоритм нечеткой логики контроллера Eliwell позволяет уменьшить количество запусков компрессора и тем самым повысить надежность системы кондиционирования.

Конструкция чиллера позволяет использовать его в условиях малого объема гидравлического контура и отказаться от традиционного для таких систем аккумулирующего бака.

Основные преимущества серии:

- Малая площадь основания.
- Низкий уровень энергопотребления.
- Работа в условиях малого объема гидравлического контура
- Высокая надежность (малое количество запусков компрессоров)
- Встроенный гидравлический модуль
- Низкий уровень шума: до 47 дБ(А) на расстоянии 10 м
- Удобный и интуитивный интерфейс панели управления
- Стабильная работа при низких температурах наружного воздуха
- Высокая эффективность при частичных нагрузках

>Конструктивные и функциональные исполнения<	
DN	Чиллер Dantex
40–75	Холодопроизводительность 36-71 кВт
B	Воздушное охлаждение конденсатора
U	Спиральный компрессор
S	Сеть питания 380 В/3 Ф/50 Гц
T	Охлаждение + нагрев
O	Наружная установка
H	Серия H
F	Хладагент R410a
–	Стандартное акустическое исполнение 49-54 дБ(А)
–S	Особое малошумное акустическое исполнение 42-47 дБ(А)
HPF	Агрегат оснащен инверторными вентиляторами

>Функциональные характеристики<

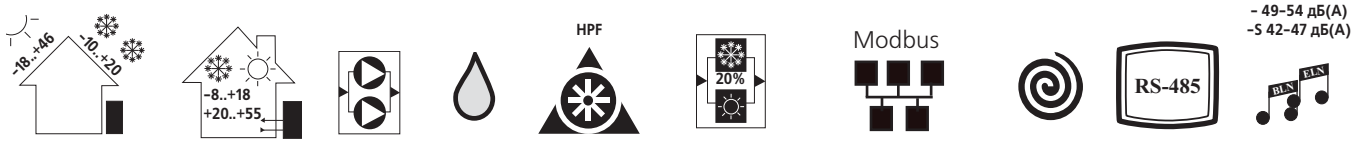

Наружная установка | Охлаждение + нагрев холодоносителя или теплоносителя | Встроенный гидромодуль | Малый объем гидравлического контура | Инверторный вентилятор (Опция) | Частичная рекуперация тепла | Интеграции в BMS по протоколу Modbus (Опция) | Спиральный компрессор Scroll | Порт RS-485 для подключения к сети | Стандартный уровень шума

>Стандартная комплектация<		>Дополнительная комплектация<	
1p	Возможность задания двойной установки температуры воды	**1a**	Пульт дистанционного управления (Вкл/Выкл)
1r	Реле контроля чередования фаз	**1d**	Комплект для подключения к BMS (Протокол ModBus)
1w	Трансформатор цепи управления 400В/230В	**1f**	Система плавного запуска компрессора Softstarter
1ac	Главный силовой выключатель	**1g**	Панель дистанционного управления (Вкл/Выкл)
2l	Сертификация на соответствие PED	**1s**	Устройство емкостной коррекции коэффициента мощности
4a	Электронагреватель противообледенения	**1h**	Комплект для низких температур (-18°C) (бесступенчатое управление скоростью вентилятора)
5h	Защитная решетка конденсатора	**1x**	Сетевой модуль Sequencer для управления группой (до 4 ед.) чиллеров
8a	Резиновые виброизоляционные опоры	**1aa**	Силовой контур без использования нейтрального провода
9a	Дифференциальное реле (реле протока)	**2a**	Заправка холодильного контура инертным газом (азотом)
9e	Водяной фильтр	**2f**	Комплект манометров
9fa	Левостороннее подсоединение гидравлического контура	**5b**	Лакокрасочное покрытие для условий агрессивной среды
9hb	Встроенный комплект для установки насоса снаружи чиллера	**6a**	Звукоизолирующее ограждение компрессора
10ac	Деревянная паллета	**7c**	Частичная рекуперация теплоты конденсации за счет пароохладителя
		9d	Запорные клапаны с комплектом подключения к чиллеру и фильтрам
		9i	Встроенный гидромодуль 1P-SP (1 циркуляционный насос с принадлежностями, напор 100-150 кПа)
		9c	Реле давления
		9ma	2P-SP Встроенный гидромодуль(2 циркуляционных насоса с принадлежностями , напор 100 - 150 кПа, заводской сборки)
		9p	Емкость на 98 литров (монтируется внутри агрегата)
		9r	Емкость на 152 литра - (монтируется внутри агрегата)

Чиллеры малой производительности

Моноблочные с воздушным охлаждением DN-40-75BUSTOHF

Модель							
Номинальная холодопроизводительность (1)	кВт	36,8	41,7	48,4	56,8	64,3	71,6
Потребляемая мощность на охлаждение	кВт	13,6	15,6	18,1	19,9	22,8	27,1
Энергоэффективность EER 100%	кВт/кВт	2,71	2,67	2,67	2,85	2,82	2,64
Энергоэффективность ESEER	кВт/кВт	3,81	3,74	3,72	3,82	3,75	3,57
Номинальная теплопроизводительность (2)	кВт	39,2	43,7	51,7	58,0	69,1	76,3
Потребляемая мощность при нагреве	кВт	13,3	14,5	16,3	21,3	23,0	26,9
Энергоэффективность COP	кВт/кВт	2,95	3,01	3,17	2,72	3,00	2,84
Максимальная потребляемая мощность	кВт	18,2	20,4	24	26,8	29,6	34,2
Максимальный потребляемый ток	А	32	42	44	53	62	80
Параметры сети питающего напряжения	В-Гц-Ф	380~415-50-3					
Хладагент							
Тип		R410a					
Компрессоры							
Количество компрессоров	№	2					
Ступени регулирования производительности	№	50-100	50-100	50-100	44-56-100	50-100	50-100
Тип компрессора		Спиральный					
Количество контуров циркуляции хладагента	№	1					
Испаритель							
Тип		Пластинчатый					
Объемный расход воды при охлаждении	м3/ч	6,20	7,05	8,17	9,61	10,88	12,16
Потери в теплообменнике при охлаждении	кПа	24	31	32	28	34	42
Объемный расход воды при нагреве	м3/ч	6,86	7,63	9,04	10,14	12,04	13,27
Потери в теплообменнике при нагреве	кПа	25	32	35	30	36	45
Вентиляторы							
Объемный расход воздуха	м3/ч	14800	14800	14800	22250	22250	22250
Количество вентиляторов	№	2					
Потребляемая мощность вентиляторов	кВт	0,98	0,98	0,98	2,00	2,00	2,00
Подключение гидравлических магистралей							
Тип	Тип	Наружная резьба					
Диаметр подключения выходящей магистрали	дюйм	2"					
Диаметр подключения входящей магистрали	дюйм	2"					
Вес							
Транспортировочный вес (без гидромодуля)	кг	422	430	457	504	511	517
Эксплутационный вес (без гидромодуля)	кг	431	440	467	517	524	530
Габаритные размеры							
Длина	мм	1750			2200		
Ширина	мм	1100			1100		
Высота	мм	1580			1580		
Уровень шума							
Уровень звукового давления - (10 м) (1)	дБ(А)	49	49	49	54	54	54

>Технические характеристики чиллеров DN-40-75BUSTOHF _S<

Модель		40	45	50	60	65	75
Номинальная холодопроизводительность (1)	кВт	36,8	40,2	46,3	55,0	59,8	68,9
Потребляемая мощность	кВт	13,9	16,1	18,9	20,1	22,9	28,0
Энергоэффективность EER 100%	кВт/кВт	2,65	2,50	2,45	2,74	2,61	2,46
Энергоэффективность ESEER	кВт/кВт	3,61	3,50	3,42	3,67	3,47	3,35
Номинальная теплопроизводительность (2)	кВт	38,2	42,5	50,4	56,6	67,3	74,4
Потребляемая мощность при нагреве	кВт	13,0	14,2	16,1	20,8	22,5	26,4
Энергоэффективность COP	кВт/кВт	2,94	2,99	3,13	2,72	2,99	2,82
Максимальная потребляемая мощность	кВт	18,2	20,4	24	26,8	29,6	34,2
Максимальный потребляемый ток	А	32	42	44	53	62	80
Параметры сети питающего напряжения	В-Гц-Ф	380~415-50-3					
Хладагент							
Тип		R410a					
Компрессоры							
Количество компрессоров	№	2					
Ступени регулирования производительности	№	50-100	50-100	50-100	44-56-100	50-100	50-100
Тип компрессора		Спиральный					
Количество контуров циркуляции хладагента	№	1					
Испаритель							
Тип		Пластинчатый					
Объемный расход воды при охлаждении	м3/ч	6,20	6,79	7,81	9,30	10,11	11,67
Потери в теплообменнике при охлаждении	кПа	24	33	31	27	33	40
Объемный расход воды при нагреве	м3/ч	6,69	7,44	8,82	9,89	11,73	12,94
Потери в теплообменнике при нагреве	кПа	27	31	33	28	33	42
Вентиляторы							
Объемный расход воздуха	м3/ч	11500	11500	10800	17000	17000	17000
Количество вентиляторов	№	2					
Потребляемая мощность вентиляторов	кВт	0,57	0,57	0,57	1,27	1,27	1,27
Подключение гидравлических магистралей							
Тип	Тип	Наружная резьба					
Диаметр подключения выходящей магистрали	дюйм	2"					
Диаметр подключения входящей магистрали	дюйм	2"					
Вес							
Транспортировочный вес (без гидромодуля)	кг	422	430	457	504	511	517
Эксплуатационный вес (без гидромодуля)	кг	431	440	467	517	524	530
Габаритные размеры							
Длина	мм	1750			2200		
Ширина	мм	1100			1100		
Высота	мм	1580			1580		
Уровень шума							
Уровень звукового давления - (10 м) (1)	дБ(А)	42	44	44	46	47	47

(1) Данные предоставлены для следующих условий эксплуатации: 7 С - температура кипения хладагента, 35 С - температура наружного воздуха.
(2) Данные предоставлены для следующих условий эксплуатации: 7 С - температура входящего воздуха, 45 С - температура выходящего теплоносителя.

Чиллеры малой производительности

Моноблочные с воздушным охлаждением DN-85-135BUSOHF

84 до 132 кВт

Только охлаждение

R410A

Рекуперация тепла

Работа до -18°C

Интеллектуальный контроллер pCO3 наиболее точно поддерживает температуру воды в гидравлическом контуре и имеет простой и интуитивный интерфейс, который позволяет без труда производить диагностику, управление режимов работы и другие функции.

Электронные вентиляторы с инверторным управлением характеризуются малым энергопотреблением и пониженным шумом (Опция).

Основные преимущества серии:

- Инверторные вентиляторы (Опция)
- Высокоинтеллектуальный контроллер pCO3 с интерфейсом PGD
- Встроенный гидромодуль с тремя насосами эффективен в условиях малой нагрузки (Опция)
- Электронный расширительный вентиль оптимизирует процесс перегрева хладагента
- Теплообменник испарителя с технологией True Dual
- Малый объем контура
- Низкий уровень энергопотребления
- Доступ к компрессору осуществляется с любой из четырех сторон агрегата

>Конструктивные и функциональные исполнения<

DN	Чиллер Dantex	/	
85-135	Холодопроизводительность 84-132 кВт	**-STD**	Обычное акустическое исполнение
B	Воздушное охлаждение конденсатора	**-S**	Особо малошумное акустическое исполнение
U	Спиральный компрессор	**HT**	Высокотемпературное исполнение
S	Сеть питания 380 В/3 Ф/50 Гц	**HPF**	Высоконапорные вентиляторы
O	Наружная установка	**Рекуперация,20%**	Утилизация до 20% тепловой энергии конденсатора
H	Серия H	**Рекуперация,100%**	Утилизация до 100% тепловой энергии конденсатора
F	Хладагент R410a		

>Функциональные характеристики<

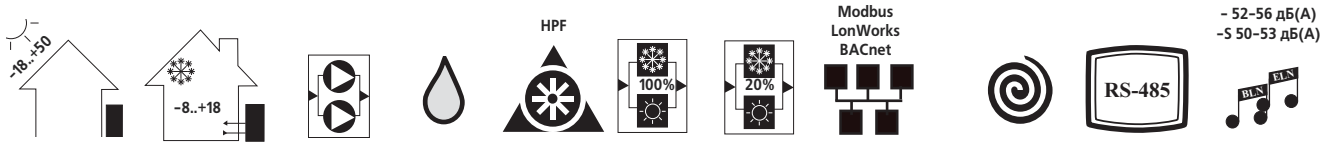

Наружная установка | Охлаждение холодоносителя | Встроенный гидромодуль | Малый объем гидравлического контура | Высоконапорные вентиляторы (Опция) | Рекуперация тепла | Подключение к сетям **Modbus LonWorks BACnet** (Опция) | Спиральный компрессор Scroll | Порт RS-485 для подключения к сети | Стандартное, особо малошумное исполнение

>Стандартная комплектация<		>Дополнительная комплектация<	
1a	Пульт дистанционного управления (Вкл/Выкл)	**1b**	Комплект для подключения к BMS (Протокол Modbus)
1b	Таймер для двойной установки/Часовая карта	**1da**	Комплект для подключения к BMS (Протокол LonWorks)
1l	Подсветка дисплея	**1e**	Комплект для подключения к BMS (Протокол BACnet)
1m	Цифровая панель управления с индикацией параметров давления и температуры	**1ea**	Комплект для подключения к сети Ethernet TCP/IP
1n	Регулирование производительности при высоких температурах окруж. воздуха	**1f**	Система плавного запуска компрессоров (Softstarter)
1r	Реле контроля чередования фаз	**1g**	Панель дистанционного управления
1w	Трансформатор цепи управления 400В/230В	**1h**	Комплект для низких температур (-18°C) (бесступенчатое управление скоростью вентилятора)
1yb	Устройство регистрации данных работы чиллера (Data Logger)	**1p**	Двойная уставка температуры
1aa	Силовой контур без ипользования нейтрального провода	**1s**	Устройство емкостной коррекции коэффициента мощности
1ab	Счетчик наработки компрессоров	**1u**	Тепловая защита компрессоров от перегрузки
1ac	Главный силовой выключатель	**1x**	Сетевой модуль Sequencer для управления группой (до 4 ед.) чиллеров
2l	Испытание агрегата в соответствие со стандартом PED	**1k**	Модуль GSM для отправки SMS сообщений
4a	Блок электрических нагревателей защиты антиобледенения	**1ae**	Автоматический силовой выключатель
6b	Звукопоглощающий кожух компрессора	**2a**	Заправка холодильного контура инертным газом (азотом)
8a	Резиновые антивибрационные опоры		
9a	Дифференциальное реле давления		

Чиллеры малой производительности

Моноблочные с воздушным охлаждением DN-85-135BUSOHF

>Дополнительная комплектация<

2f	Манометры на линии высокого и низкого давления (HP) и (LP)	**9i**	1P-SP Встроенный гидравлический модуль (один циркуляционный насос, e.s.p. = 40 - 100 кПа , монтируется на фабрике)
5ab	Лакокрасочное покрытие конденсатора MCHX		
5b	Полимерное покрытие	**9l**	1P-HP Встроенный гидравлический модуль (один циркуляционный насос, высокий напор (e.s.p. = 200 - 250 кПа) , монтируется на фабрике)
5c	Покрытие конденсатора Copper Fins для антикоррозионной защиты		
5g	Вентиляторы с повышенным статическим давлением (100 Па)	**9ma**	2P-SP Встроенный гидравлический модуль (сдвоенный циркуляционный насос (E.S.P. = 100 - 150 кПа), монтируется на фабрике)
5h	Защитная решетка теплообменника конденсатора		
5p	Защитная решетка чиллера	**9n**	2P-HP Встроенный гидравлический модуль (сдвоенный циркуляционный насос, монтируется на фабрике)
6a	Звукопоглощающий кожух гидромодуля		
7a	Полная рекуперация тепла	**9mb**	3P-SP Встроенный гидравлический модуль (строенные циркуляционные насосы (e.s.p. = 100 - 150 кПа), устанавливается на фабрике)
7c	Частичная рекуперация тепла		
8b	Пружинные антивибрационные опоры	**9s**	Аккумулирующий бак 165 литров
9c	Реле давления		
9e	Водяной фильтр	**9s**	Аккумулирующий бак 308 литров
9g	Блок электрических нагревателей для гидравлического коллектора (низкотемпературная версия)	**10a**	Упаковка в деревянном ящике
		10ab	Упаковка в деревянной обрешетке
		10b	Полиэтиленовая упаковка

Технические характеристики чиллеров DN-85-135BUSOHF - (STD/HT/HPF)

Модель		85	95	105	120	135
Номинальная холодопроизводительность (1)	кВт	84,2	93,2	104,6	118,6	132,1
Потребляемая мощность	кВт	27,2	31,5	37,7	42,0	47,6
Энергоэффективность EER 100%	кВт/кВт	3,09	2,96	2,77	2,82	2,78
Энергоэффективность ESEER	кВт/кВт	3,94	4,35	4,00	4,01	4,03
Максимальная потребляемая мощность	кВт	34,0	39,0	52,0	58,0	64,0
Максимальный потребляемый ток	А	68	74	88	97	106
Параметры сети питающего напряжения	В-Гц-Ф	380~415-50-3				
Хладагент						
Тип		R410a				
Компрессоры						
Количество компрессоров	№	2				
Ступени регулирования производительности	№	50-100	43-100	50-100	44-100	50-100
Тип компрессора		Спиральный				
Количество контуров циркуляции хладагента	№	1				
Испаритель						
Тип		Пластинчатый				
Объемный расход воды	м3/ч	14,5	16,0	18,0	20,4	22,7
Потери в теплообменнике	кПа	26	32	28	22	19
Вентиляторы						
Объемный расход воздуха	м3/ч	34000	34000	44000	44000	44000
Количество вентиляторов	№	2				
Потребляемая мощность вентиляторов	кВт	3,0	3,0	5,2	5,2	5,2
Подключение гидравлических магистралей						
Тип	Тип	Наружная резьба				
Диаметр подключения выходящей магистрали	дюйм	2" 1/2				
Диаметр подключения входящей магистрали	дюйм	2" 1/2				
Вес						
Транспортировочный вес для -	кг	708	779	858	908	946
Эксплутационный вес для -	кг	715	786	867	919	959
Транспортировочный вес для HT-HPF	кг	728	799	878	928	966
Эксплутационный вес для HT-HPF	кг	735	806	887	939	979
Габаритные размеры						
Длина	мм	3000			3500	
Ширина	мм	1100			1100	
Высота	мм	2250			2250	
Уровень шума						
Уровень звукового давления - (10 м) **(1)**	дБ(А)	52	52	56	56	56

(1) Данные предоставлены для следующих условий эксплуатации: 7 С - температура кипения хладагента, 35 С - температура наружного воздуха.

Чиллеры малой производительности

Моноблочные с воздушным охлаждением DN-85-135BUSOHF

Технические характеристики чиллеров DN-85-135BUSOHF - (S)<

Модель		85	95	105	120	135
Номинальная холодопроизводительность (1)	кВт	81,1	89,3	101,4	113,5	126,0
Потребляемая мощность	кВт	28,0	32,8	38,6	43,0	49,6
Энергоэффективность EER 100%	кВт/кВт	2,9	2,72	2,63	2,64	2,54
Энергоэффективность ESEER	кВт/кВт	3,91	4,32	3,98	4,03	4,00
Максимальная потребляемая мощность	кВт	34,0	39,0	52,0	58,0	64,0
Максимальный потребляемый ток	А	68	74	88	97	106
Параметры сети питающего напряжения	В-Гц-Ф	380~415-50-3				
Хладагент						
Тип		R410a				
Компрессоры						
Количество компрессоров	№	2				
Ступени регулирования производительности	№	50-100	43-100	50-100	44-100	50-100
Тип компрессора		Спиральный				
Количество контуров циркуляции хладагента	№	1				
Испаритель						
Тип		Пластинчатый				
Объемный расход воды	м3/ч	13,9	15,4	17,4	19,5	21,7
Потери в теплообменнике	кПа	23	28	25	20	17
Вентиляторы						
Объемный расход воздуха	м3/ч	25000	25000	34000	36000	36000
Количество вентиляторов	№	2				
Потребляемая мощность вентиляторов	кВт	1,8	1,8	2,4	2,4	2,4
Подключение гидравлических магистралей						
Тип	Тип	Наружная резьба				
Диаметр подключения выходящей магистрали	дюйм	2" 1/2				
Диаметр подключения входящей магистрали	дюйм	2" 1/2				
Вес						
Транспортировочный вес для _S	кг	708	779	858	908	946
Эксплутационный вес для _S	кг	715	786	867	919	959
Габаритные размеры						
Длина	мм	3000			3500	
Ширина	мм	1100			1100	
Высота	мм	2250			2250	
Уровень шума						
Уровень звукового давления - (10 м) (1)	дБ(А)	50	50	53	53	53

(1) Данные предоставлены для следующих условий эксплуатации: 7 С - температура кипения хладагента, 35 С - температура наружного воздуха.

Чиллеры малой производительности

Моноблочные с воздушным охлаждением DN-85-135BUSTOHF

79 до 125 кВт | 85 до 132 кВт

С функцией теплового насоса

R410A

Рекуперация тепла

Работа до -18°C

Интеллектуальный контроллер pCO3 наиболее точно поддерживает температуру воды в гидравлическом контуре и имеет простой и интуитивный интерфейс, который позволяет без труда производить диагностику, управление режимов работы и другие функции.

Электронные вентиляторы с инверторным управлением характеризуются малым энергопотреблением и пониженным шумом (Опция).

Основные преимущества серии:

- Инверторные вентиляторы (Опция)
- Высокоинтеллектуальный контроллер pCO3 с интерфейсом PGD
- Встроенный гидромодуль с 3-мя насосами эффективен в условиях малой нагрузки (Опция)
- Электронный расширительный вентиль оптимизирует процесс перегрева хладагента
- Теплообменник испарителя с технологией True Dual
- Малый объем контура
- Доступ к компрессору осуществляется с любой из четырех сторон агрегата

>Конструктивные и функциональные исполнения<

DN	Чиллер Dantex	/	
85-135	Холодопроизводительность 85-135 кВт	**- STD**	Обычное акустическое исполнение
B	Воздушное охлаждение конденсатора	**-S**	Особо малошумное акустическое исполнение
U	Спиральный компрессор	**HT**	Высокотемпературное исполнение
S	Сеть питания 380/3/50	**HPF**	Высоконапорные вентиляторы
T	Охлаждение + нагрев	**Рекуперация,20%**	Утилизация до 20% тепловой энергии конденсатора
O	Наружная установка	**Рекуперация,100%**	Утилизация до 100% тепловой энергии конденсатора
H	Серия H		
F	Хладагент R410a		

>Функциональные характеристики<

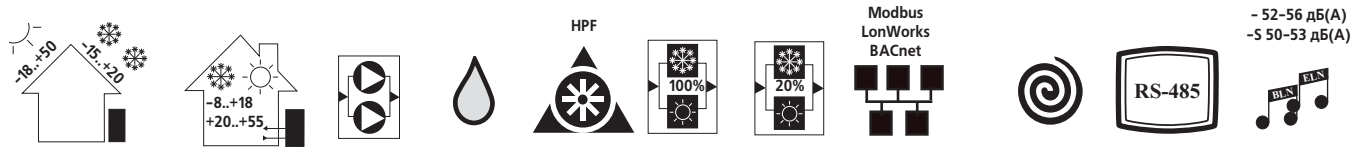

Наружная установка | Охлаждение + нагерев холодо-теплоносителя | Встроенный гидромодуль | Малый объем гидравлического контура | Высоконапорные вентиляторы (Опция) | Рекуперация тепла | Подключение к сетям **Modbus LonWorks BACnet** (Опция) | Спиральный компрессор Scroll | Порт RS-485 для подкючения к сети | Стандартное, особо малошумное исполнение

>Стандартная комплектация<		**>Дополнительная комплектация<**	
1a	Пульт дистанционного управления (Вкл/Выкл)	**1d**	Комплект для подключения к BMS (Протокол Modbus)
1b	Таймер для двойной установки/Часовая карта	**1da**	Комплект для подключения к BMS (Протокол LonWorks)
1l	Подсветка дисплея	**1e**	Комплект для подключения к BMS (Протокол BACnet)
1m	Цифровая панель управления с индикацией параметров давления и температуры	**1ea**	Комплект для подключения к сети Ethernet TCP/IP
		1f	Система плавного запуска компрессоров (Softstarter)
1n	Регулирование производительности при высоких температурах окружающего воздуха	**1g**	Панель дистанционного управления
1n	Реле контроля чередования фаз	**1h**	Комплект для низких температур (-18°C) (бесступенчатое управление скоростью вентилятора)
1w	Трансформатор цепи управления 400В/230В		
1yb	Устройство регистрации данных работы чиллера (Data Logger)	**1p**	Двойная уставка температуры
1aa	Силовой контур без ипользования нейтрального провода	**1s**	Устройство емкостной коррекции коэффициента мощности
1ab	Счетчик наработки компрессоров	**1u**	Тепловая защита компрессоров от перегрузки
1ac	Главный силовой выключатель	**1x**	Сетевой модуль Sequencer для управления группой (до 4 ед.) чиллеров
2l	Испытание агрегата в соответствие со стандартом PED	**1k**	Модуль GSM для отправки SMS сообщений
4a	Блок электрических нагревателей защиты антиобледенения	**1ae**	Автоматический силовой выключатель
6b	Звукопоглощающий кожух компрессора	**2a**	Заправка холодильного контура инертным газом (азотом)
8a	Резиновые антивибрационные опоры		
9a	Дифференциальное реле давления		

Чиллеры малой производительности

Моноблочные с воздушным охлаждением DN-85-135BUSTOHF

>Дополнительная комплектация<

2f	Манометры на линии высокого и низкого давления (HP) и (LP)	**9i**	1P-SP Встроенный гидравлический модуль (один циркуляционный насос, e.s.p. = 40 - 100 кПа , монтируется на фабрике)
5ab	Лакокрасочное покрытие конденсатора MCHX		
5c	Покрытие конденсатора Copper Fins для антикоррозионной защиты	**9l**	1P-HP Встроенный гидравлический модуль (один циркуляционный насос, высокий напор (e.s.p. = 200 - 250 кПа) , мо нтируется на фабрике)
5g	Вентиляторы с повышенным статическим давлением (100 Па)		
5h	Защитная решетка теплообменника конденсатора	**9ma**	2P-SP Встроенный гидравлический модуль (сдвоенный циркуляционный насос (E.S.P. = 100 - 150 кПа), монтируется на фабрике)
5p	Защитная решетка чиллера		
6a	Звукопоглощающий кожух гидромодуля	**9n**	2P-HP Встроенный гидравлический модуль (сдвоенный циркуляционный насос, монтируется на фабрике)
7a	Полная рекуперация тепла		
7c	Частичная рекуперация тепла	**9mb**	3P-SP Встроенный гидравлический модуль (строенные циркуляционные насосы (e.s.p. = 100 - 150 кПа), устанавливается на фабрике)
8b	Пружинные антивибрационные опоры		
9c	Реле давления	**9s**	Аккумулирующий бак 165 литров
9e	Водяной фильтр		
9g	Блок электрических нагревателей для гидравлического коллектора (низкотемпературная версия)	**9s**	Аккумулирующий бак 308 литров
		10a	Упаковка в деревянном ящике
		10ab	Упаковка в деревянной обрешетке
		10b	Полиэтиленовая упаковка

>Технические характеристики чиллеров DN-85-135BUSTOHF - (STD-HT-HPF)<

Модель		85	95	105	120	135
Номинальная холодопроизводительность (1)	кВт	79,0	87,0	98,0	113,8	125,0
Потребляемая мощность при охлаждении	кВт	27,6	32,0	39,0	42,0	47,0
Энергоэффективность EER 100%	кВт/кВт	2,86	2,72	2,51	2,71	2,66
Энергоэффективность ESEER	кВт/кВт	3,84	4,22	3,75	3,98	4,00
Номинальная теплопроизводительность (2)	кВт	85,0	96,0	107,0	120,0	132,6
Потребляемая мощность при нагреве	кВт	27,1	30,8	38,0	42,5	47,2
Максимальная потребляемая мощность	кВт	34,0	39,0	52,0	58,0	64,0
Максимальный потребляемый ток	А	68	74	88	97	106
Параметры сети питающего напряжения	В-Гц-Ф	380-415-50-3				
Хладагент						
Тип		R410a				
Компрессоры						
Количество компрессоров	№	2				
Ступени регулирования производительности	№	50-100	43-100	50-100	44-100	50-100
Тип компрессора		Спиральный				
Количество контуров циркуляции хладагента	№	1				
Испаритель						
Тип		Пластинчатый				
Объемный расход воды при охлаждении	м3/ч	13,6	15,0	16,9	19,6	21,5
Потери в теплообменнике при охлаждении	кПа	24	29	25	21	17
Объемный расход воды при нагреве	м3/ч	14,6	16,5	18,4	20,6	22,8
Потери в теплообменнике при нагреве	кПа	28	33	30	22	18
Вентиляторы						
Объемный расход воздуха	м3/ч	34700	34700	42000	43200	43200
Количество вентиляторов	№	2				
Потребляемая мощность вентиляторов	кВт	1,8	1,8	2,4	2,4	2,4
Подключение гидравлических магистралей						
Тип	Тип	Наружная резьба				
Диаметр подключения выходящей магистрали	дюйм	2" 1/2				
Диаметр подключения входящей магистрали	дюйм	2" 1/2				
Вес						
Транспортировочный вес для -	кг	839	906	1043	1159	1208
Эксплутационный вес для -	кг	860	932	1064	1170	1214
Транспортировочный вес для HT-HPF	кг	859	926	1063	1179	1228
Эксплутационный вес для HT-HPF	кг	880	952	1084	1190	1234
Габаритные размеры						
Длина	мм	3000			3500	
Ширина	мм	1100			1100	
Высота	мм	2250			2250	
Уровень шума						
Уровень звукового давления - (10 м) (1)	дБ(А)	52	52	56	56	56

Чиллеры малой производительности

Моноблочные с воздушным охлаждением DN-85-135BUSTOHF

>Технические характеристики чиллеров DN-85-135BUSTOHF _S (STD)

Модель		85	95	105	120	135
Номинальная холодопроизводительность (1)	кВт	76,0	83,3	95,0	111,4	121,8
Потребляемая мощность при охлаждении	кВт	28,3	33,3	40,0	42,6	48,0
Энергоэффективность EER 100%	кВт/кВт	2,68	2,50	2,37	2,62	2,54
Энергоэффективность ESEER	кВт/кВт	3,73	4,10	3,68	4,01	4,22
Номинальная теплопроизводительность (2)	кВт	82,6	93,1	105,1	117,8	129,4
Потребляемая мощность при нагреве	кВт	26,4	30,1	37,0	41,5	46,2
Максимальная потребляемая мощность	кВт	34,0	39,0	52,0	58,0	64,0
Максимальный потребляемый ток	А	68	74	88	97	106
Параметры сети питающего напряжения	В-Гц-Ф	380~415-50-3				
Хладагент						
Тип		R410a				
Компрессоры						
Количество компрессоров	№	2				
Ступени регулирования производительности	№	50-100	43-100	50-100	44-100	50-100
Тип компрессора		Спиральный				
Количество контуров циркуляции хладагента	№	1				
Испаритель						
Тип		Пластинчатый				
Объемный расход воды при охлаждении	м3/ч	13,1	14,3	16,3	19,2	20,9
Потери в теплообменнике при охлаждении	кПа	22	26	24	20	17
Объемный расход воды при нагреве	м3/ч	14,2	16,0	18,1	20,3	22,3
Потери в теплообменнике при нагреве	кПа	26	32	29	21	17
Вентиляторы						
Объемный расход воздуха	м3/ч	26200	26200	34700	35800	35800
Количество вентиляторов	№	2				
Потребляемая мощность вентиляторов	кВт	1,8	1,8	2,4	2,4	2,4
Подключение гидравлических магистралей						
Тип	Тип	Наружная резьба				
Диаметр подключения выходящей магистрали	дюйм	2" 1/2				
Диаметр подключения входящей магистрали	дюйм	2" 1/2				
Вес						
Транспортировочный вес для -	кг	853	926	1056	1160	1201
Эксплутационный вес для -	кг	860	932	1064	1170	1214
Габаритные размеры						
Длина	мм	3000			3500	
Ширина	мм	1100			1100	
Высота	мм	2250			2250	
Уровень шума						
Уровень звукового давления - (10 м) (1)	дБ(А)	50	50	53	53	53

(1) Данные предоставлены для следующих условий эксплуатации: 7 С - температура кипения хладагента, 35 С - температура наружного воздуха.
(2) Данные предоставлены для следующих условий эксплуатации: 7 С - температура входящего воздуха, 45 С - температура выходящего теплоносителя.

Чиллеры малой производительности

Дополнительные приборы. Пульты управления

9p – Выносной аккумулирующий бак 112 л

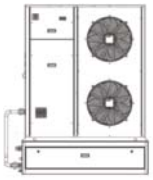

Использование аккумулирующего бака позволяет уменьшить количество запусков компрессоров, повысить точность регулирования температуры воды, увеличить надежность системы центрального кондиционирования.

Опция может быть заказана для следующих агрегатов

DN-20-35BUS(T)OGF

Valves – Запорные шаровые вентили на входе и выходе агрегата

Запорный шаровый вентиль на входе и выходе позволяет произвести отключение чиллера от гидравлического контура для проведения работ по техническому обслуживанию.

Опция может быть заказана для следующих агрегатов

DN-20-35BUS(T)OGF

5aa – Дополнительная обработка теплообменника конденсатора Black Epoxy для антикоррозионной защиты

Опция позволяет повысить защиту теплообменика от влияния агрессивной среды или влаги и предотвратить его коррозию.

Опция может быть заказана для следующих агрегатов

DN-40-75BUS(T)OHF, DN-85-135BUS(T)OHF

9i,9l – Встроенный гидравлический модуль с одним циркуляционным насосом

Встроенный гидравлический модуль оборудован одним циркуляционным насосом со стандартным или повышенным напором, расширительным баком, узлом подпитки, узлом слива, запорной арматурой.

9i 1P–SP. В составе один циркуляционный насос, e.s.p. = 40 – 100 кПа

DN-40-75BUS(T)OHF, DN-85-135BUS(T)OHF

9l 1P–HP. В составе один циркуляционный насос , высокий напор (e.s.p. = 200 – 250 кПа)

DN-85-135BUS(T)OHF,

9ma,9n – Встроенный гидравлический модуль с двумя циркуляционными насосами

Встроенный гидравлический модуль оборудован двумя циркуляционными насосами со стандартным или повышенным напором, расширительным баком, узлом подпитки, узлом слива, запорной арматурой.

9ma 2P–SP В составе E.S.P. = 100 – 150 кПа

DN-40-75BUS(T)OHF, DN-85-135BUS(T)OHF

9n 2P–HP В составе e.s.p. = 200 – 250 кПа

DN-85-135BUS(T)OHF

9mb 3P – SP Встроенный гидравлический модуль с тремя циркуляционными насосами

Встроенный гидравлический модуль оборудован: тремя циркуляционными насосами со стандартным напором, расширительным баком, узлом подпитки, узлом слива, запорной арматурой.

9mb 3P–SP Встроенный гидравлический модуль со строенными циркуляционными насосами

DN-85-135BUS(T)OHF

9i,9l + 9s,9z,9p,9q – Встроенный гидравлический модуль с одним циркуляционным насосом + аккумулирующий бак

Встроенный гидравлический модуль оборудован одним циркуляционным насосом, аккумулирующим баком, со стандартным или повышенным напором, расширительным баком, узлом подпитки, узлом слива, запорной арматурой.

9i 1P–SP. Встроенный гидравлический модуль (один циркуляционный насос, e.s.p. = 40 – 100 кПа)

DN-40-75BUS(T)OHF, DN-85-135BUS(T)OHF

9l 1P–HP. Встроенный гидравлический модуль (один циркуляционный насос , высокий напор (e.s.p. = 200 – 250 кПа) , монтируется на фабрике).

DN-85-135BUS(T)OHF

9ma,9nl + 9s,9z,9p,9q – Встроенный гидравлический модуль с двумя циркуляционными насосами + аккумулирующий бак

Встроенный гидравлический модуль оборудован двумя циркуляционными насосами, аккумулирующим баком, со стандартным или повышенным напором, расширительным баком, узлом подпитки, узлом слива, запорной арматурой.

9ma 2P–SP Встроенный гидравлический модуль со сдвоенным циркуляционным насосом (E.S.P. = 100 – 150 кПа)

DN-40-75BUS(T)OHF, DN-85-135BUS(T)OHF

9n 2P–HP Встроенный гидравлический модуль со сдвоенным циркуляционным насосом (e.s.p. = 200 – 250 кПа)

DN-85-135BUS(T)OHF

Чиллеры малой производительности

Дополнительные приборы. Пульты управления

8b – Резиновые антивибрационные опоры

Опция позволяет уменьшить уровень вибрации, передаваемый от чиллера, а также повысить надежность конструкции. Опцию рекомендуется использовать при установке агрегата на земле.

Опция может быть заказана для следующих агрегатов

DN-40-75BUS(T)OHF, DN-85-135BUS(T)OHF

8b 8d – Пружинные антивибрационные опоры

Опция позволяет уменьшить уровень вибрации, передаваемый от чиллера, а также повысить надежность конструкции. Опцию рекомендуется использовать при установке агрегата на крыше.

Опция может быть заказана для следующих агрегатов

DN-40-75BUS(T)OHF, DN-85-135BUS(T)OHF

9b – Реле протока

Использование опции позволяет предотвратить выход из строя чиллера при прекращении протока воды через теплообменник испарителя чиллера.

Опция может быть заказана для следующих агрегатов

DN-40-75BUS(T)OHF, DN-85-135BUS(T)OHF

2f – Комплект манометров на линиях Высокого/Низкого давления

Манометры отображают значение давления хладагента на линии всасывания и нагнетания компрессора.

Опция может быть заказана для следующих агрегатов

DN-40-75BUS(T)OHF, DN-85-135BUS(T)OHF

1d – Сетевой интерфейс Modbus для системы BMS

Опция является преобразователем внутреннего протокола контроллера в открытый протокол ModBus, используемый в системе комплексного управления и диспетчеризации здания.

Опция может быть заказана для следующих агрегатов

DN-40-75BUS(T)OHF, DN-85-135BUS(T)OHF

1da – Сетевой интерфейс LonWorks для системы BMS

Опция является преобразователем внутреннего протокола контроллера в открытый протокол LonWorks, используемый в системе комплексного управления и диспетчеризации здания.

Опция может быть заказана для следующих агрегатов

DN-85-135BUS(T)OHF

1ea – Комплект для подключения к сети Ethernet TCP/IP

Опция является преобразователем внутреннего протокола контроллера в протокол TCP/IP, используемый для передачи данных через интернет.

Опция может быть заказана для следующих агрегатов

DN-85-135BUS(T)OHF

Чиллеры малой производительности

Моноблочные с воздушным охлаждением. Схемы обвязки чиллеров

Базовая схема обвязки чиллера: один циркуляционный насос + запорно-регулирующие элементы + другие элементы

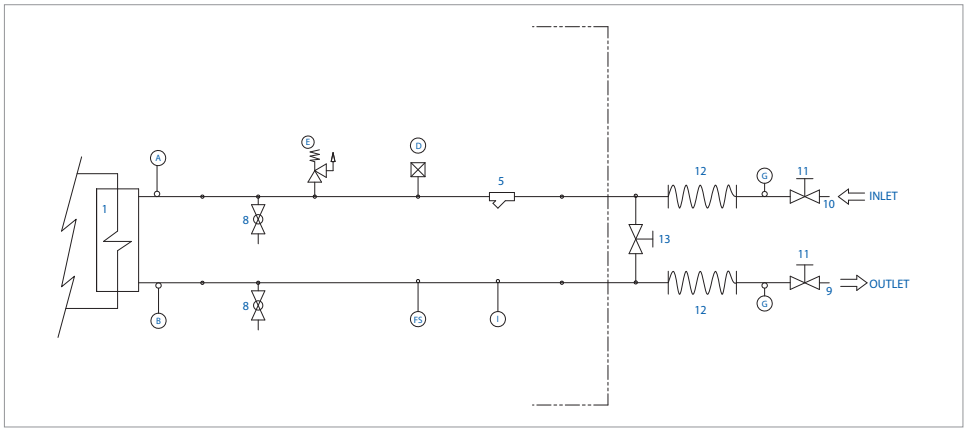

1 Испаритель
5 Водяной фильтр
9 Выход воды
10 Вход воды
11 Запорные шаровые вентили
12 Гибкие антивибрационные вставки
13 Байпасная линия
A Датчик температуры входящей воды
B Датчик температуры выходящей воды
D Автоматический воздушный клапан
E Предохранительный клапан
FS Реле протока
G Термометр

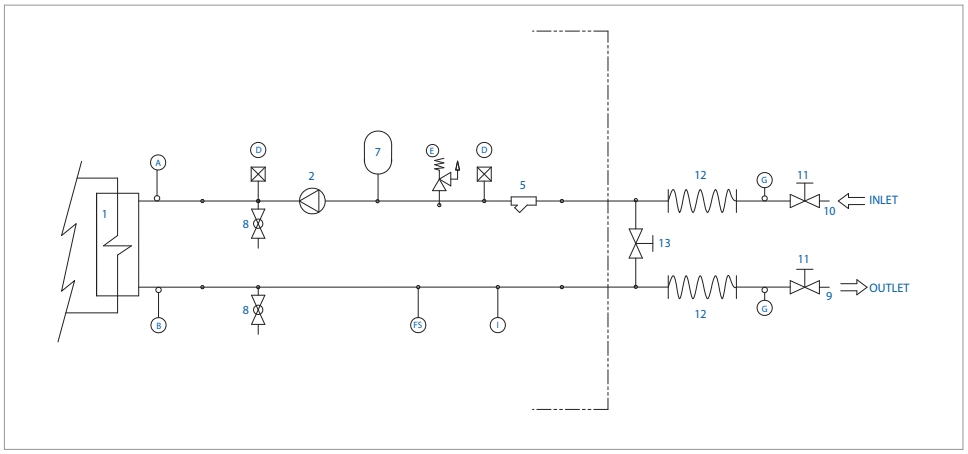

1 Испаритель
2 Циркуляционный насос
5 Водяной фильтр
7 Мембранный расширительный бак
8 Точки измерения давления, слив дренажа
9 Выход воды
10 Вход воды
11 Запорные шаровые вентили
12 Гибкие антивибрационные вставки
13 Байпасная линия
A Датчик температуры входящей воды
B Датчик температуры выходящей воды
D Автоматический воздушный клапан
E Предохранительный клапан
FS Реле протока
G Термометр

Схема обвязки чиллера: два циркуляционных насоса + расширительный бак + запорно-регулирующие элементы + другие элементы

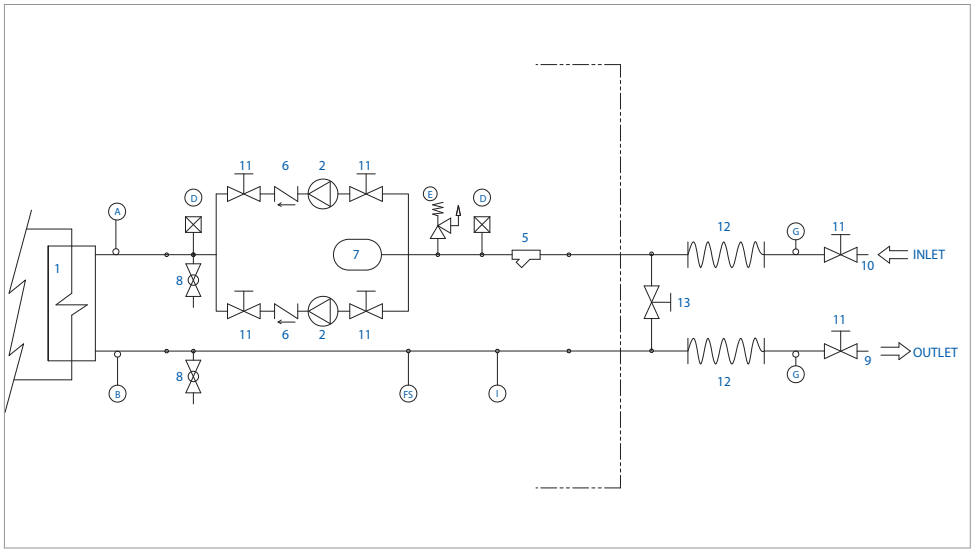

1 Испаритель
2 Циркуляционный насос
5 Водяной фильтр
6 Обратный клапан
7 Мембранный расширительный бак
8 Точки измерения давления, слив дренажа
9 Выход воды
10 Вход воды
11 Запорные шаровые вентили
12 Гибкие антивибрационные вставки
13 Байпасная линия
A Датчик температуры входящей воды
B Датчик температуры выходящей воды
D Автоматический воздушный клапан
E Предохранительный клапан
FS Реле протока
G Термометр

Чиллеры малой производительности

Моноблочные с воздушным охлаждением. Схемы обвязки чиллеров

Схема обвязки чиллера: один циркуляционный насос + расширительный бак + аккумулирующий бак, запорно-регулирующие элементы + другие элементы

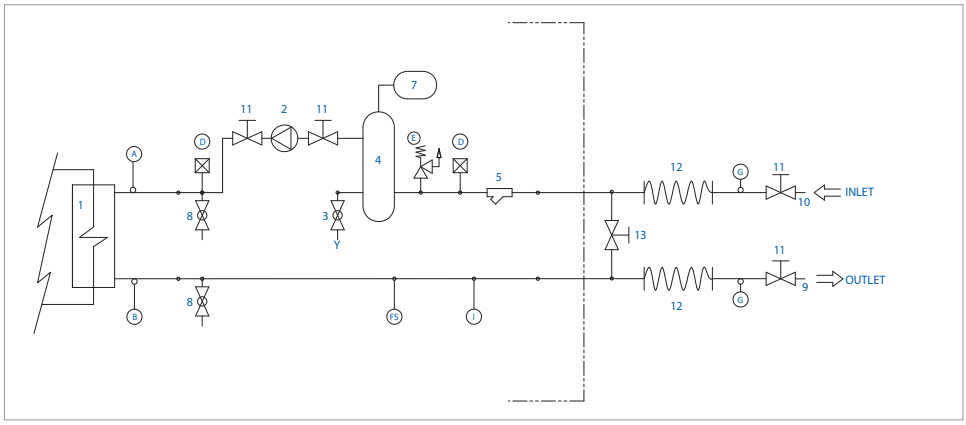

1 Испаритель
2 Циркуляционный насос
3 Дренажный клапан
4 Аккумулирующий бак
5 Водяной фильтр
6 Обратный клапан
7 Мембранный расширительный бак
8 Точки измерения давления, слив дренажа
9 Выход воды
10 Вход воды
11 Запорные шаровые вентили
12 Гибкие антивибрационные вставки
13 Байпасная линия
A Датчик температуры входящей воды
B Датчик температуры выходящей воды
D Автоматический воздушный клапан
E Предохранительный клапан
FS Реле протока
G Термометр

Схема обвязки чиллера: два циркуляционных насоса + расширительный бак + аккумулирующий бак, запорно-регулирующие элементы + другие элементы

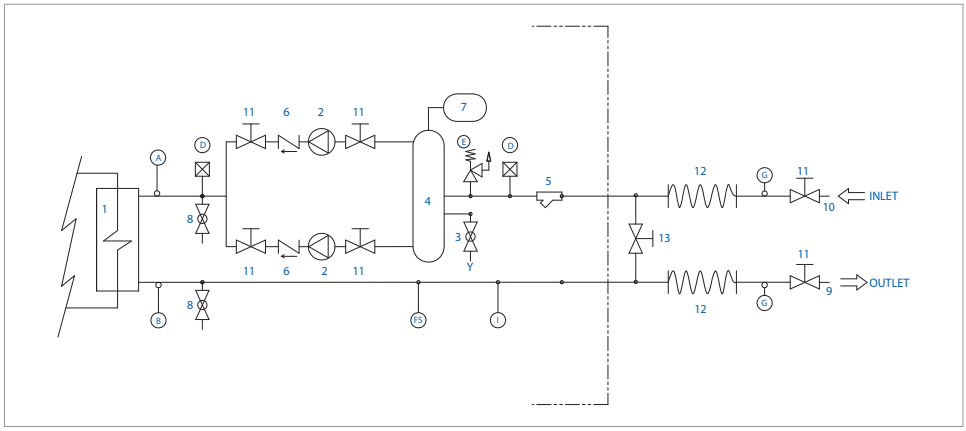

1 Испаритель
2 Циркуляционный насос
3 Дренажный клапан
4 Аккумулирующий бак
5 Водяной фильтр
6 Обратный клапан
7 Мембранный расширительный бак
8 Точки измерения давления, слив дренажа
9 Выход воды
10 Вход воды
11 Запорные шаровые вентили
12 Гибкие антивибрационные вставки
13 Байпасная линия
A Датчик температуры входящей воды
B Датчик температуры выходящей воды
D Автоматический воздушный клапан
E Предохранительный клапан
FS Реле протока
G Термометр

Чиллеры малой производительности

Модульные с воздушным охлаждением. Модельный ряд

DN-25-35BD/SN

R407C

25-35 кВт

Standard

+10..+46 / -15..+21	**Наружная установка** Твоздуха (охл)+10..+46°C Твоздуха (наг) -10..+21°C
+5..+17 / +45..+50	**Охлаждение + Нагрев** Тводы (охл) +5..+17°C Тводы (наг) +45..+50°C
Modular	**Модульная конструкция** Работа нескольких агрегатов в группе в режиме ведущий/ведомый
Central Control	**Центральное управление** Подключение чиллеров к системе центрального управления
DIGITAL SCROLL	**Компрессор** С цифровым управлением Digital Scroll
STD 65-67 дБ(А)	**Шум** Уровень звукового давления 65-67 дБ(А) на расстоянии 1 м

DN-25-65BD(L)/SF

R410A

25-65 кВт

Standard

-10..+46 / -10..+21	**Наружная установка** Твоздуха (охл) -10..+46°C Твоздуха (наг) -10..+21°C
+0..+17 / +22..+50	**Охлаждение + Нагрев** Тводы (охл) +0..+17°C Тводы (наг) +22..+50°C
Modular	**Модульная конструкция** Работа нескольких агрегатов в группе в режиме ведущий/ведомый
Central Control	**Центральное управление** Подключение чиллеров к системе центрального управления
DIGITAL SCROLL	**Компрессор** С цифровым управлением Digital Scroll
STD 65-67 дБ(А)	**Шум** Уровень звукового давления 65-67 дБ(А) на расстоянии 1 м

DN-25-65BF(L)/SF(N))

R410A
R407C

25-65 кВт

Standard

+10..+46 / -10..+21	**Наружная установка** Твоздуха (охл) -10..+46°C Твоздуха (наг) -10..+21°C
+0..+17 / +22..+50	**Охлаждение + Нагрев** Тводы (охл) +0..+17°C Тводы (наг) +22..+50°C
Modular	**Модульная конструкция** Работа нескольких агрегатов в группе в режиме ведущий/ведомый
Central Control	**Центральное управление** Подключение чиллеров к системе центрального управления
	Компрессор Спиральный Scroll
STD 65-67 дБ(А)	**Шум** Уровень звукового давления 65-67 дБ(А) на расстоянии 1 м

Чиллеры малой производительности

Модульные с воздушным охлаждением. Модельный ряд

DN-130BF(L)/SF(N)	DN-185(200)BF(L)/SF(N)	DN-250BF(L)/SF	DN-035-130EBF/SF
R410A, R407C	R410A, R407C	R410A	R410A
130 кВт	**185 кВт**	**250 кВт**	**250 кВт**
Standard	**Standard**	**Standard**	**Standard**
Наружная установка Твоздуха (охл) -10..+46°C Твоздуха (наг) -10..+21°C	**Наружная установка** Твоздуха (охл) -10..+46°C Твоздуха (наг) -10..+21°C	**Наружная установка** Твоздуха (охл) -10..+46°C Твоздуха (наг) -10..+21°C	**Наружная установка** Твоздуха (охл) -10..+46°C Твоздуха (наг) -15..+24°C
Охлаждение + Нагрев Тводы (охл) 0..+17°C Тводы (наг) +22..+50°C	**Охлаждение + Нагрев** Тводы (охл) 0..+17°C Тводы (наг) +22..+50°C	**Охлаждение + Нагрев** Тводы (охл) 0..+17C Тводы (наг) +22..+50C	**Охлаждение + Нагрев** Тводы (охл) 0..+20C Тводы (наг) +25..+50C
Модульная конструкция Работа нескольких агрегатов в группе в режиме ведущий/ведомый	**Модульная конструкция** Работа нескольких агрегатов в группе в режиме ведущий/ведомый	**Модульная конструкция** Работа нескольких агрегатов в группе в режиме ведущий/ведомый	**Модульная конструкция** Работа нескольких агрегатов в группе в режиме ведущий/ведомый
Центральное управление Подключение чиллеров к системе центрального управления	**Центральное управление** Подключение чиллеров к системе центрального управления	**Центральное управление** Подключение чиллеров к системе центрального управления	**Центральное управление** Подключение чиллеров к системе центрального управления
Компрессор Спиральный Scroll	**Компрессор** Спиральный Scroll	**Компрессор** Спиральный Scroll	**Компрессор** Спиральный Scroll
Шум Уровень звукового давления 60 дБ(А) на расстоянии 1 м	**Шум** Уровень звукового давления 73-74 дБ(А) на расстоянии 1 м	**Шум** Уровень звукового давления 74 дБ(А) на расстоянии 1 м	**Шум** Уровень звукового давления 65-68 дБ(А) на расстоянии 1 м

Чиллеры малой производительности

Модульные с воздушным охлаждением DN-25-65BD(L)/SF(N)

25 до 35 кВт | 27 до 32 кВт

R410A R407C

Работа до -10°C

С функцией теплового насоса

Комбинация до 16 чиллеров

Спиральный компрессор с цифровым управлением Digital Scroll обеспечивает высокие эксплуатационные характеристики и высокую надежность системы центрального кондиционирования.

Электронный расширительный вентиль, регулирует подачу хладагента в теплообменник испарителя таким образом, что бы производительность чиллера, а значит и его потребляемая мощность наиболее точно соответствовала тепловой нагрузке.

Основные преимущества серии:

- Высокая надежность - два независимых контура циркуляции хладагента
- Равномерное распределение нагрузки на кровлю
- Модульная конструкция - возможность объединения до 16 агрегатов в группу
- Точное поддержание температуры воды в гидравлическом контуре
- Возможность постепенного ввода системы кондиционирования в эксплуатацию

>Конструктивные и функциональные исполнения<	
DN	Чиллер Dantex
25-65	Холодопроизводительность 25-65 кВт
B	Воздушное охлаждение конденсатора
D	Спиральный компрессор с переменной производительностью (Digital Scroll)
G	Встроенный гидромодуль
L	Комплект для низких температур до - 10 С
/	
S	Сеть питания 380 В/3 Ф/50 Гц
F(N)	Хладагент R410a (Хладагент R407c)

>Функциональные характеристики<

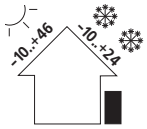

Наружная установка

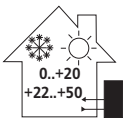

Охлаждение + нагрев хладоносителя или теплоносителя

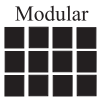

Модульная конструкция

Подключение к системе центрального управления (Опция)

Цифровые спиральные компрессоры Digital Scroll

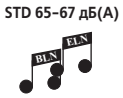

Стандартный уровень шума

>Стандартная комплектация<		>Дополнительная комплектация<	
RE	Реле контроля чередования фаз	**R**	Реле протока
M	Работа чиллера в режиме ведущий-ведомый	**A1**	Антивибрационные опоры пружинные
EXV	Электронный расширительный вентиль	**A2**	Антивибрационные опоры резиновые
		GMT	Моноблочный выносной гидромодуль
		GMS	Наборный выносной гидромодуль

>Функциональные особенности<

Возможность объединения агрегатов в группу с единым управлением

DN-KJR120A/MBE
DN-KJR120D/BKM-E

Чиллеры малой производительности

Модульные с воздушным охлаждением DN-25-65BD(L)/SF(N)))

>Технические характеристики чиллеров DN-25-65BD(L)/SF(N)<

Модель			DN-25BD/SN	DN-30BD/SN	DN-35BD/SN	DN-25BD/SF	DN-30BD/SF	DN-30BDG/SF	DN-65BD(L)/SF
Охлаждение	Производительность	кВт	25	30	35	25	30	30	65
	Номинальная потребляемая мощность	кВт	8,2	9,8	11,5	8,3	10	11,2	20,4
	Номинальный потребляемый ток	А	13,94	16,66	19,55	12,8	14,13	16,3	36,5
Нагрев	Производительность	кВт	27	32	37	27	32	32	69
	Номинальная потребляемая мощность	кВт	8,1	9,6	11,3	8,4	9,8	11	21,5
	Номинальный потребляемый ток	А	13,77	16,32	19,21	12,0	13,75	16	37,2
Максимальная потребляемая мощность		кВт	10,6	12,4	13,1	10,8	12,6	13,4	27,1
Максмальный потребляемый ток		А	20,0	20,8	22,2	20,1	21,2	25,3	54,5
Параметры сети питающего напряжения		В-Гц-Ф	380~415-50-3						
Максимальное количество чиллеров в модуле		№	16					1	16
Компрессоры	Тип		Спиральные Digital Scroll + ON/OFF						
	Количество	№	2						3
	Производитель		Copeland						
	Модель		ZRD61KC-TFD-532 ZR72KC-TFD-522			ZPD67KCE-TFD-532 ZP67KCE-TFD-522			ZP144KCE-TFD-522 ZPD72KCE-TFD-433 ZP67KCE-TFD-420
	Производительность	кВт	17,4+14,9	17,4+14,9	17,4+14,9	16,2Ч2	16,2Ч2	16,2Ч2	35,4 + 16,85 +16,2
	Потребляемая мощность	кВт	5,3+4.6	5,3+4.6	5,3+4.6	5,2+5,26	5,2+5,26	5,2+5,26	10,8 + 5,75 + 5,2
	Рабочий ток	А	9,2+10	9,2+10	9,2+10	9,1+9,3	9,1+9,3	9,1+9,3	21,1 + 12,7 + 11,8
	Ток при заблокированном роторе	А	74/64	74/64	74/64	74/74	74/74	74/74	144/82,4/74
Насос	Потребляемая мощность	кВт	–	–	–	–	–	1,2	–
	Рабочий ток	А	–	–	–	–	–	2,52	–
Хладагент	Тип		R407c			R410a			
	Вес	кг	3,1x2			3,5x2			7,0x2
Конденсатор	Тип воздушного теплообменника		Медные трубки, алюминевые пластины						
	Количество вентиляторов	№	1						2
	Расход воздуха	м3/ч	12000						24000
	Потребляемая мощность вентиляторов	кВт	0,65						0,865x2
Испаритель	Тип водяного теплообменника		Коаксиальный теплообменник						
	Падение давления	кПа	60						15
	Диаметр патрубков для подключения магистралей	мм	DN40						DN100
	Расход воды через теплообменник	м3/ч	4,4	5,2	5,9	4,4	5,2		11,2
	Максимальный уровень давления воды в гидравлическом контуре	МПа	1,0						
	Тип подключения гидравлических коммуникаций		Фланцевое подключение						
Габаритные размеры	ДхВхШ (без упаковки)	мм	1514x1865x841						2000x1880x900
	ДхВхШ (в упаковке)	мм	1590x2065x995						2106x2090x998
Вес	Чистый вес	кг	380			375		430	610
	Эксплуатационный вес	кг	400			400		450	680
Электрические подключения	Силовой кабель	мм2	4x16+1x10						4x25+1x16
	Управляющий кабель	мм2	3x0,75						3x0,75
Управление, проводной контроллер			DN-KJR08B/BE			DN-KJR120A/MBE, DN-KJR120D/BKM-E			
Защитные устройства			Датчик высокого и низкого давления, защита антиобледенения.Защита от перегрузки, реле контроля перекоса фаз питающего напряжения, другие устройства защиты. Для чиллера DN-30BDG/SF реле протока - в комплекте.						
Шумовые характеристики		дБ(А)	65			65		67	67
Рабочий диапазон температур по воде		℃	Охлаждение: +5～+17, нагрев: +45～+50			Охлаждение: 0～+17*, нагрев: +22～+50			
Рабочий диапазон температур по воздуху		℃	Охлаждение: +10～+46, нагрев: -10～+21			Охлаждение: -10～+46*, нагрев: -10～+21			

Данные представлены для следующих условий эксплуатации 7 °C - температура воды на выходе теплообменника испарителя, 35 °C температура наружного воздуха.
** - для модульных чиллеров DN-65BDL/SF*

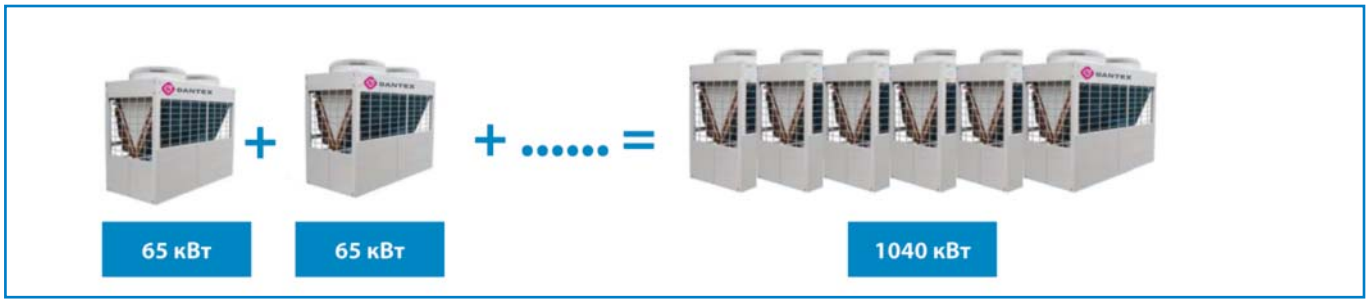

Чиллеры малой производительности

Модульные с воздушным охлаждением DN-25-65BF(L)/SF(N)

25 до 65 кВт | 27 до 69 кВт

R410A
R407C

Работа до -10°C

С функцией теплового насоса

Комбинация до 16 чиллеров

Кожухотрубные теплообменные агрегаты имеют высокую надежность, возможность технического обслуживания, малый уровень гидравлического сопротивления.

Сверхточный электронный расширительный вентиль, регулирует подачу хладагента в испаритель таким образом, чтобы производительность чиллера, а значит и потребляемая мощность наиболее точно соответствовала тепловой нагрузке.

Основные преимущества серии:

- Высокая надежность - два независимых контура циркуляции хладагента
- Равномерное распределение нагрузки на кровлю
- Модульная конструкция - возможность объединения до 16 агрегатов в группу
- Широкий диапазон эксплутации при низких и при высоких температурах наружного воздуха
- Возможность постепенного ввода системы кондиционирования в эксплуатацию
- Возможность дальнейшего расширения СКВ

>Конструктивные и функциональные исполнения<	
DN	Чиллер Dantex
25-65	Холодопроизводительность 25-65 кВт
B	Воздушное охлаждение конденсатора
F	Спиральный компрессор постоянной производительности
L	Комплект для низких температур до - 10 С
/	
S	Сеть питания 380 В/3 Ф/ 50 Гц
F(N)	Хладагент R410a(Хладагент R407c)

>Функциональные характеристики<

Наружная установка

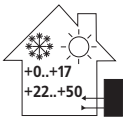

Охлаждение + нагрев хладоносителя или теплоносителя

Модульная конструкция

Подключение к системе центрального управления (Опция)

Спиральный компрессор Scroll

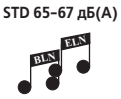

Стандартный уровень шума

>Стандартная комплектация<		>Дополнительная комплектация<	
EXV	Электронный расширительный вентиль	R	Реле протока
RE	Реле контроля перекоса фаз питающего напряжения	A1	Антивибрационные опоры пружинные
M	Работа чиллеров в режиме ведущий ведомый	A2	Антивибрационные опоры резиновые
		GMT	Моноблочный выносной гидравлический модуль
		GMS	Наборный выносной гидравлический модуль

>Функциональные особенности<

Возможность объединения агрегатов в группу с единым управлением

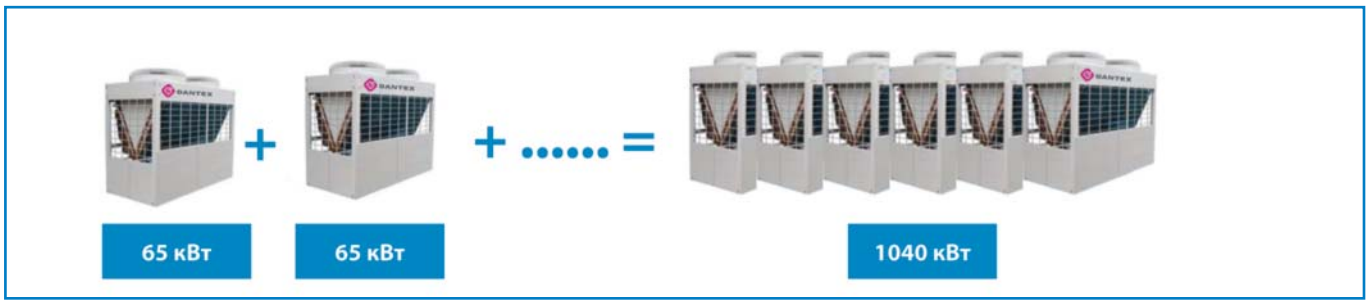

Чиллеры малой производительности

Модульные с воздушным охлаждением DN-25-65BF(L)/SF(N)

>Технические характеристики чиллеров DN-25-65BF(L)/SF(N)<

Модель			DN-25BF/SN	DN-30BF/SN	DN-30BF/SF	DN-35BF/SN	DN-55BF/SN	DN-60BF/SN	DN-65BF/SN	DN-65BF(L)/SF
Охлаждение	Производительность	кВт	25	30	30	35	55	60	65	65
	Номинальная потребляемая мощность	кВт	8,2	9,8	10,0	11,5	17	18,6	20,2	20,4
	Номинальный потребляемый ток	А	12,2	14,0	16,3	14,6	29,96	32,78	35,60	36,50
Нагрев	Производительность	кВт	27	32	32	37	59	64	69	65
	Номинальная потребляемая мощность	кВт	8,1	9,6	9,8	11,3	16,8	18,3	19,8	21,5
	Номинальный потребляемый ток	А	11,7	13,5	16	14,2	29,61	32,25	34,89	37,20
Максимальная потребляемая мощность		кВт	10,6	12,4	12,6	13,1	21,92	23,8	25,5	27,9
Максмальный потребляемый ток		А	20,0	20,8	21,2	22,2	45,25	49,13	52,64	54,5
Параметры сети питающего напряжения		В-Гц-Ф	380~415-50-3							
Максимальное количество чиллеров в модуле		№	16							
Компрессоры	Тип		Спиральные ON/OFF							
	Количество	№	2				2			2
	Производитель		Copeland							Danfoss
	Модель		ZR72KC-TFD-522		ZP67KCE-TFD-522	ZR72KC-TFD-522	VR144KS-TFP-522			SH140A4ALC
	Производительность	кВт	17,4 x 2		16,2x2	17,4 x 2	35,17x2			34,7x2
	Потребляемая мощность	кВт	5,3 x 2		5,2x2	5,3 x 2	10,1x2			10,86x2
	Рабочий ток	А	9,2 x 2		11,8x2	9,2 x 2	17,6x2			21,4x2
	Ток при заблокированном роторе	А	74/74				110/110			147/147
Хладагент	Тип		R407c		R410a	R407c				R410a
	Вес	кг	3,1x2		3,5x2	3,1x2	7,5x2			
Конденсатор	Тип воздушного теплообменника		Медные трубки, алюминевые пластины							
	Количество вентиляторов	№	1				2			
	Расход воздуха	м3/ч	12000				24000			
	Потребляемая мощность вентиляторов	кВт	0,65		0,67	0,65	0,65x2			0,865x2
Испаритель	Тип водяного теплообменника		Коаксиальный теплообменник				Кожухотрубный теплообменник			
	Падение давления	кПа	60				15			
	Диаметр патрубков для подключения магистралей	мм	DN40				DN100			
	Расход воды через теплообменник	м3/ч	4,4	5,2	5,2	5,9	9,4	10,3	11,2	11,2
	Максимальный уровень давления воды в гидравлическом контуре	МПа	1,0							
	Тип подключения гидравлических коммуникаций		Фланцевое подключение							
Габаритные размеры	ДхВхШ (без упаковки)	мм	1514x1865x841				2000x1880x900			
	ДхВхШ (в упаковке)	мм	1590x2065x995				2106x2090x998			
Вес	Чистый вес	кг	380		375	380	580			
	Эксплуатационный вес	кг	400				650			
Электрические подключения	Силовой кабель	мм2	4x16+1x10				4x16+1x10			4x25+1x16
	Управляющий кабель	мм2	3x0,75							
Управление, проводной контроллер			DN-KJR08B/BE		DN-KJR120A/MBE DN-KJR120D/BKM-E	DN-KJR08B/BE				DN-KJR120A/MBE DN-KJR120D/BKM-E
Защитные устройства			Датчик высокого и низкого давления, защита антиобледенения. Защита от перегрузки, реле контроля перекоса фаз питающего напряжения, другие устройства защиты							
Шумовые характеристики		дБ(А)	65				67			
Рабочий диапазон температур по воде	Охлаждение	°C	+5～+17		+5 ~ +17	+5～+17				0～+17*
	Нагрев	°C	+45～+50		+45 ~ +50	+45～+50				+22～+50*
Рабочий диапазон температур по воздуху	Охлаждение	°C	+10～+46		+10 ~ +46	+10～+46				-10～+46*
	Нагрев	°C	-10～+21							

Данные представлены для следующих условий эксплуатации 7 °C - температура воды на выходе теплообменника испарителя, 35 °C температура наружного воздуха.
** - для модульных чиллеров DN-65BFL/SF*

Чиллеры малой производительности

Модульные с воздушным охлаждением DN-130-250BF(L)/SF(N))

130 до 250 кВт | 138 до 270 кВт

С функцией теплового насоса

R410A
R407C

Работа до -10°C

Кожухотрубные теплообменные агрегаты имеют высокую надежность, возможность технического обслуживания, малый уровень гидравлического сопротивления.

Сверхточный электронный расширительный вентиль регулирует подачу хладагента в испаритель таким образом, чтобы производительность чиллера, а значит и потребляемая мощность, наиболее точно соответствовала тепловой нагрузке.

Основные преимущества серии:

- Высокая надежность - четыре или шесть независимых контуров циркуляции хладагента
- Равномерное распределение нагрузки на кровлю
- Модульная конструкция - возможность объединения до 5-8 агрегатов в группу
- Широкий диапазон эксплуатации при низких и высоких температурах наружного воздуха
- Возможность постепенного ввода системы кондиционирования в эксплуатацию
- Возможность дальнейшего расширения системы СКВ

>Конструктивные и функциональные исполнения<	
DN	Чиллер Dantex
130-250	Холодопроизводительность 130-250 кВт
B	Воздушное охлаждение конденсатора
F	Спиральные компрессоры постоянной производительности
L	Комплект для низких температур до - 10 С
/	
S	Сеть питания 380 В/3 Ф/ 50 Гц
F(N)	Хладагент R410a (Хладагент R407c)

>Функциональные характеристики<

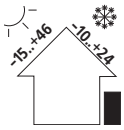

Наружная установка

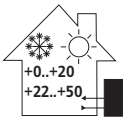

Охлаждение + нагрев хладоносителя или теплоносителя

Модульная конструкция

Подключение к системе центрального управления (Опция)

Спиральный компрессор Scroll

Стандартный уровень шума

>Стандартная комплектация<		>Дополнительная комплектация<	
RE	Реле контроля чередования фаз	R	Реле протока
M	Работа чиллера в режиме ведущий-ведомый	A1	Антивибрационные опоры пружинные
EXV	Электронный расширительный вентиль	A2	Антивибрационные опоры резиновые
		GMT	Моноблочный выносной гидромодуль
		GMS	Наборный выносной гидромодуль

>Функциональные особенности<

Возможность объединения агрегатов в группу с единым управлением

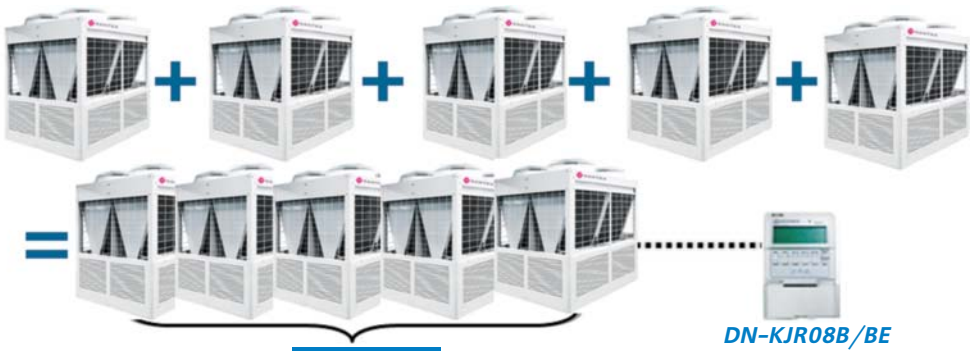

1040 кВт

DN-KJR08B/BE
DN-KJR120A/MBE
DN-KJR120D/BKM-E

Чиллеры малой производительности

Модульные с воздушным охлаждением DN-130-250BF(L)/SF(N))

>Технические характеристики чиллеров DN-130-250BF(L)/SF(N)

Модель			DN-130BF/SN	DN-130BF(L)/SF	DN-185BF/SN	DN-200BF(L)/SF	DN-250BF(L)/SF
Охлаждение	Производительность	кВт	130	130	185	185	250
	Номинальная потребляемая мощность	кВт	40,4	40,8	63	63	78,3
	Номинальный потребляемый ток	А	74	73	111	110	141,90
Нагрев	Производительность	кВт	138	138	200	200	270
	Номинальная потребляемая мощность	кВт	39	43	61	61	80
	Номинальный потребляемый ток	А	74,9	74,4	107,4	107	146,00
Максимальная потребляемая мощность		кВт	56,5	55,5	79,2	78,3	104,9
Максмальный потребляемый ток		А	112	109	152	150	200,00
Параметры сети питающего напряжения		В-Гц-Ф	380~415-50-3				
Максимальное количество чиллеров в модуле		№	8	8	5	5	8
Количество контуров		№	4	4	3	6	4
Компрессоры	Тип		Спиральные ON/OFF				
	Количество	№	4	4	6	6	2
	Производитель		Copeland	Danfoss	Danfoss	Danfoss	Danfoss
	Модель		VR144KS-TFP-522	SH140A4ALC	SM147A4ALB	SH140A4ALC	SH120A4ALC
	Производительность	кВт	35,2x4	34,7x4	32,6x6	34,7x6	32,6x8
	Потребляемая мощность	кВт	10,1x4	10,86x4	9,2x6	10,86x6	10,3x8
	Рабочий ток	А	22,1x4	21,4x4	19,3x6	21,4x6	20,7x8
	Ток при заблокированном роторе	А	110		147		142
Хладагент	Тип		R407c	R410a	R407c	R410a	
	Вес	кг	7,5x4	7x4	14x3	7x6	15x4
Конденсатор	Тип воздушного теплообменника		Медные трубки, алюминевые пластины				
	Количество вентиляторов	№	4	4	6	6	8
	Расход воздуха	м3/ч	48000		72000		96000
	Потребляемая мощность вентиляторов	кВт	0,55x4	0,865x4	0,55x6	0,865x6	0,7x6
Испаритель	Тип водяного теплообменника		Кожухотрубный теплообменник				
	Падение давления	кПа	25	25	35	30	40
	Диаметр патрубков для подключениямагистралей	мм	DN65	DN65	DN80	DN80	DN100
	Расход воды через теплообменник	м3/ч	22,4		31,8		43
	Максимальный уровень давления воды в гидравлическом контуре	МПа	1,0				
	Тип подключения гидравлических коммуникаций		Фланцевое подключение				
Габаритные размеры	Длина x Высота x Ширина (без упаковки)	мм	2000x2090x1685	2000x2080x1685	2850x2110x2000	2850x2110x2000	3800x2130x2000
	Длина x Высота x Ширина (в упаковке)	мм	2080x2240x1755	2090x2240x1755	2090x2240x1755	2090x2240x1755	3900x2200x2100
Вес	Чистый вес	кг	1150	1150	1730	1730	2450
	Эксплуатационный вес	кг	1200	1270	1780	2000	2600
Электрические подключения	Силовой кабель	мм2	4x35+1x16	3x35+2x16	4x70+1x35	3x75+2x35	4x150+1x70
	Управляющий кабель	мм2	3x0,75				
Управление, проводной контроллер			DN-KJR08B/BE	DN-KJR120A/MBE DN-KJR120D/BKM-E	DN-KJR08B/BE	DN-KJR120A/MBE DN-KJR120D/BKM-E	
Защитные устройства			Датчик высокого и низкого давления, защита антиобледенения. Защита от перегрузки, реле контроля перекоса фаз питающего напряжения, другие устройства защиты				
Шумовые характеристики		дБ(А)	70	70	73	74	74
Рабочий диапазон температур по воде	Охлаждение	°C	+5～+17*	0～+17*	+5～+17	0～+17*	0～+17*
	Нагрев	°C	+45～+50*	+22～+50*	+45～+50	+22～+50*	+22～+50*
Рабочий диапазон температур по воздуху	Охлаждение	°C	+10～+46*	-10～+46*	+10～+46	-10～+46*	-10～+46*
	Нагрев	°C	-10～+21				

Данные представлены для следующих условий эксплуатации 7 °C - температура воды на выходе теплообменника испарителя, 35 °C температура наружного воздуха.
** - для модульных чиллеров: DN-130BFL/SF, DN-200BFL/SF, DN-250BFL/SF*

Чиллеры малой производительности

Модульные с воздушным охлаждением

DN-035-130EBF/SF

35 до 130 кВт | 37 до 138 кВт

С функцией теплового насоса

Комбинация до 16 чиллеров

R410A

Работа до -10°C

Новый проводной контроллер с сенсорными кнопками и расширенными функциями для настройки и управления чиллерами

Основные преимущества серии:

- Меньший вес и габаритные размеры
- Равномерное распределение нагрузки на кровлю.
- Модульная конструкция - возможность объединения до 16 агрегатов в группу
- Широкий диапазон эксплуатации при низких и высоких температурах наружного воздуха
- Точное поддержание температуры воды в гидравлическом контуре
- Возможность постепенного ввода системы кондиционирования в эксплуатацию
- Возможность дальнейшего расширения системы СКВ

>Конструктивные и функциональные исполнения<	
DN	Чиллер Dantex
—	
035-130	Холодопроизводительность 35-130 кВт
E	Серия E
B	Воздушное охлаждение конденсатора
F	Спиральные компрессоры постоянной производительности
/	
S	Сеть питания 380 В/3 Ф/50 Гц
F	Хладагент R410a

>Функциональные характеристики<

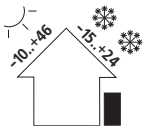

Наружная установка

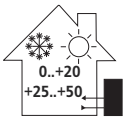

Охлаждение + нагрев хладоносителя или теплоносителя

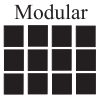

Модульная конструкция

Подключение к системе центрального управления (Опция)

Спиральный компрессор Scroll

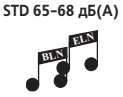

Стандартный уровень шума

>Стандартная комплектация<		>Дополнительная комплектация<	
RE	Реле контроля чередования фаз	R	Реле протока
M	Работа чиллера в режиме ведущий-ведомый	A1	Антивибрационные опоры пружинные
EXV	Электронный расширительный вентиль	A2	Антивибрационные опоры резиновые
		GMT	Моноблочный выносной гидромодуль
		GMS	Наборный выносной гидромодуль

Чиллеры малой производительности

Модульные с воздушным охлаждением DN-035-130EBF/SF

>Технические характеристики чиллеров DN-035-130EBF/SF

Модель			DN-035EBF/SF	DN-065EBF/SF	DN-080EBF/SF	DN-130EBF/SF
Охлаждение	Производительность	кВт	35	65	80	130
	Номинальная потребляемая мощность	кВт	11,5	20,4	25,8	42,3
	Номинальный потребляемый ток	А	19,0	36,5	43,8	73,0
Нагрев	Производительность	кВт	37	65	85	138
	Номинальная потребляемая мощность	кВт	11,3	21,5	26,5	43
	Номинальный потребляемый ток	А	20,0	37,2	40,0	74,4
Энергоэффективность EER		кВт/кВт	3,04	3,19	3,1	3,07
Энергоэффективность COP		кВт/кВт	3,27	3,21	3,21	3,21
Максимальная потребляемая мощность		кВт	14	29	34,6	59,0
Максмальный потребляемый ток		А	27	54,5	65	109
Параметры сети питающего напряжения		В-Гц-Ф	380~415-50-3			
Максимальное количество чиллеров в модуле		№	16			
Компрессоры	Тип		Спиральные ON/OFF			
	Количество	№	1	1	2	2
	Производитель		Danfoss			
	Модель		SH140A4ALC	CH290A4BBA	SH184A4ALC	CH290A4BBA
	Производительность	кВт	36,8	65,1	44,7x2	65,1x2
	Потребляемая мощность	кВт	11,3	20,4	13,7x2	20,5x2
	Рабочий ток	А	21,4	44,3	27,6x2	44,3x2
	Ток при заблокированном роторе	А	147	260	197/197	260/260
Хладагент	Тип		R410a			
	Вес	кг	5,4	11,5	6,5x2	10,5x2
Конденсатор	Тип воздушного теплообменника		Медные трубки, алюминевые пластины			
	Количество вентиляторов	№	1	2	2	2
	Расход воздуха	м3/ч	13500	27000	27000	50000
	Потребляемая мощность вентиляторов	кВт	3,7	3,7x2	3,7x2	4,8x2
Испаритель	Тип водяного теплообменника		Коаксиальный теплообменник	Кожухотрубный теплообменник		
	Падение давления	кПа	55	33	30	40
	Диаметр патрубков для подключения магистралей	мм	DN40	DN65	DN65	DN65
	Расход воды через теплообменник	м3/ч	6	11,2	13,8	22,4
	Максимальный уровень давления воды в гидравлическом контуре	МПа	1,0			
	Тип подключения гидравлических коммуникаций		Фланцевое подключение			
Габаритные размеры	Длина x Высота x Ширина (без упаковки)	мм	1020x1770x980	2000x1770x960	2000x1770x960	2200x2060x1120
	Длина x Высота x Ширина (в упаковке)	мм	1070x1900x1030	2090x1890x1030	2090x1890x1030	2250x2200x1180
Вес	Чистый вес	кг	320	530	645	935
	Эксплуатационный вес	кг	330	590	710	1005
Электрические подключения	Силовой кабель	мм2	4x16+1x10	4x35+1x16	4x16+1x10	4x25+1x16
	Управляющий кабель	мм2	3x0,75			
Управление, проводной контроллер						
Защитные устройства			Датчик высокого и низкого давления, защита антиобледенения. Защита компрессоров от перегрузки, реле контроля перекоса фаз питающего напряжения, другие устройства защиты. Регулятор давления конденсации.			
Шумовые характеристики		дБ(А)	65	67	67	68
Рабочий диапазон температур по воде	Охлаждение	℃	0～+17			
	Нагрев	℃	+25～+50			
Рабочий диапазон температур по воздуху	Охлаждение	℃	-10～+46			
	Нагрев	℃	-15～+24			

- Данные представлены для следующих условий эксплуатации 7 °C - температура воды на выходе теплообменника испарителя, 35 °C температура наружного воздуха.

Чиллеры малой производительности

Дополнительные приборы. Пульты управления

8b – Резиновые антивибрационные опоры	
	Опция позволяет уменьшить уровень вибрации, передаваемый от чиллера, а также повысить надежность конструкции. Опцию рекомендуется использовать при установке агрегата на земле.
8b, 8d – Пружинные антивибрационные опоры	
	Опция позволяет уменьшить уровень вибрации, передаваемый от чиллера, а также повысить надежность конструкции. Опцию рекомендуется использовать при установке агрегата на крыше.
9b – Реле протока	
	Использование опции позволяет предотвратить выход из строя чиллера при прекращении протока воды через теплообменник испарителя чиллера. **Необходимо заказывать для группы модульных чиллеров**
EXV – Электронный расширительный вентиль	
	Электронный расширительный вентиль позволяет снизить уровень энергопотребления, повысить надежность чиллера, повысить точность регулирования температуры воды в гидравлическом контуре.
GMT – Моноблочный внешний гидравлический модуль	
	Опция является готовым решение позволяющим организовать циркуляцию хладоносителя в гидравлическом контуре. В корпусе гидромодуля размещены следующие элементы: блок автоматики, один или два насоса, расширительный бак, аккумулятор, узел подпитки и слива.
Control Software – Программное обеспечение для диагностики и управления	
	Программа позволяет осуществлять управление, диагностику несколькими (До 16) группами модульных чиллеров с использованием персонального компьютера, подключенного к сети.

Чиллеры малой производительности

Дополнительные приборы. Пульты управления

DN-KJR08B/BE – Проводной пульт дистанционного управления группой модульных чиллеров	
	Опция позволяет осуществлять управление группой модульных чиллеров из одного пользовательского терминала. Стандартно поставляется вместе с чиллерами DN-30-250BF(D)G/SF
DN-KJR120A/MBTE- Проводной пульт дистанционного управления группой модульных чиллеров (Опция)	
	Новый индивидуальный проводной настенный пульт дистанционного управления модульных чиллеров, с сенсорными кнопками. Управление функциями вкл./выкл., выбор режима, LCD-индикация выбранного режима и температуры. Подсветка дисплея. Сигнализация аварий (специальные коды). Часы и работа по таймеру, установка разницы температур на входе/выходе чиллера, дифференциала температур, Возможно заказать специальный пульт со встроенным интерфейсом Modbus сетевого управления чиллерами: DN-30-250BF(D)G(L)/SF
DN-KJRM120D/BMK Проводной пульт дистанционного управления группой модульных чиллеров	
	Новый индивидуальный проводной настенный пульт дистанционного управления модульных чиллеров, с сенсорными кнопками. Управление функциями вкл./выкл., выбор режима, LCD-индикация выбранного режима и температуры. Подсветка дисплея. Сигнализация аварий (специальные коды). Часы и работа по таймеру, установка разницы температур на входе/выходе чиллера, дифференциала температур, возможно заказать специальный пульт со встроенным интерфейсом Modbus сетевого управления чиллерами: DN-30-250BF(D)G(L)/SF

Система управления модульными чиллерами

Возможности программного обеспечения: программирование временных интервалов работы/ мониторинг и диагностика работы всех элементов 16 групп, включающих до 16 плат управления модульных чиллеров (компрессоров, вентиляторов, плат управления). Получение информации о состоянии отдельных узлов и агрегатов.

Чиллеры малой производительности

Модульные с воздушным охлаждением. Схемы обвязки чиллеров

Схема обвязки чиллеров, производительность 30–35 кВт

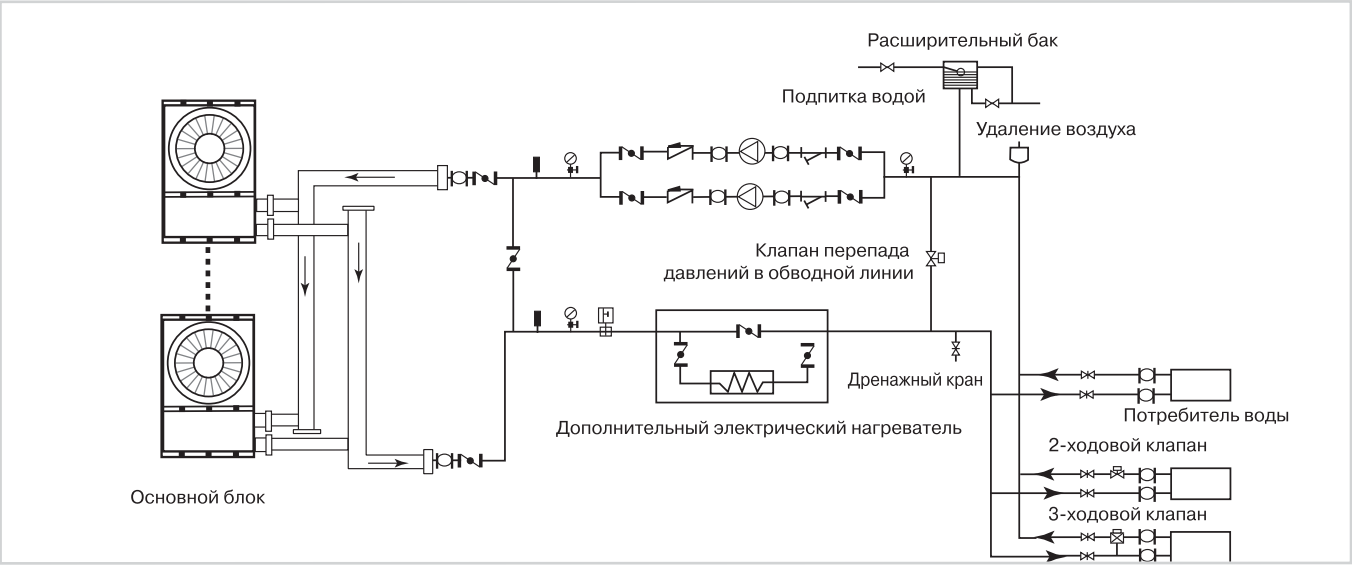

Схема обвязки чиллеров, производительность 55–60–65 кВт

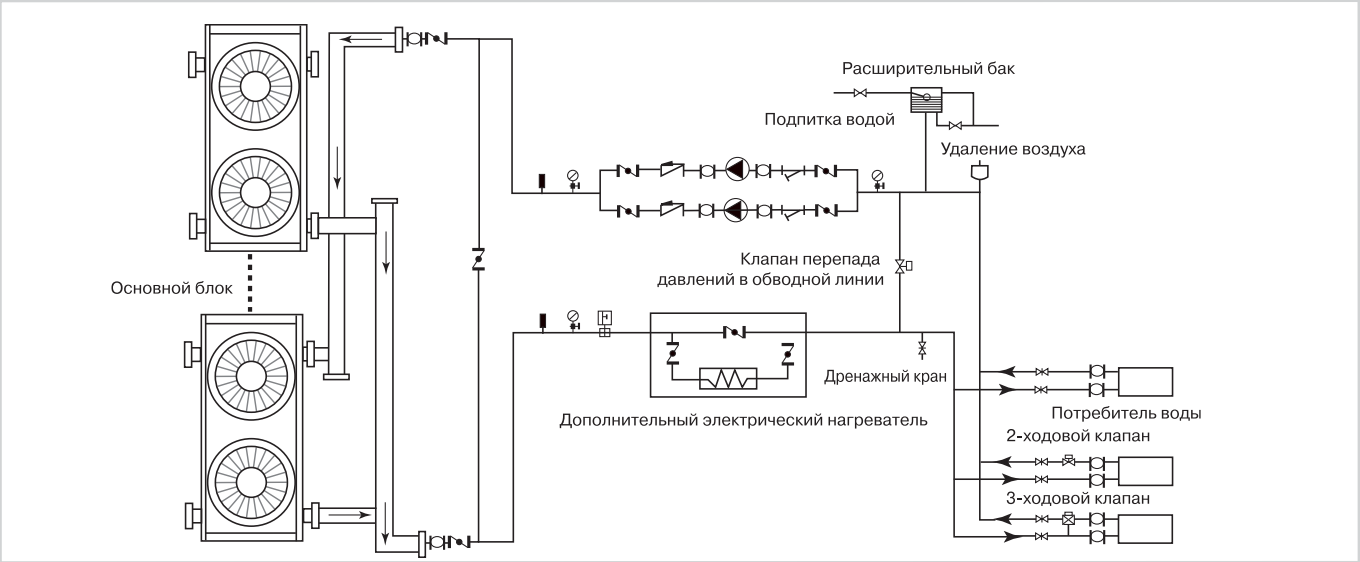

Запорный шаровый вентиль	Манометр	Реле протока	Запорный шаровый клапан	Гидро-компен-саторы
у-образный фильтр	Термометр	Циркуляцион-ный насос	Контрольный клапан	Автоматиче-ский клапан воздухо-удаления

Чиллеры малой производительности

Модульные с воздушным охлаждением. Схемы обвязки чиллеров

Схема обвязки чиллеров, производительность 130 кВт

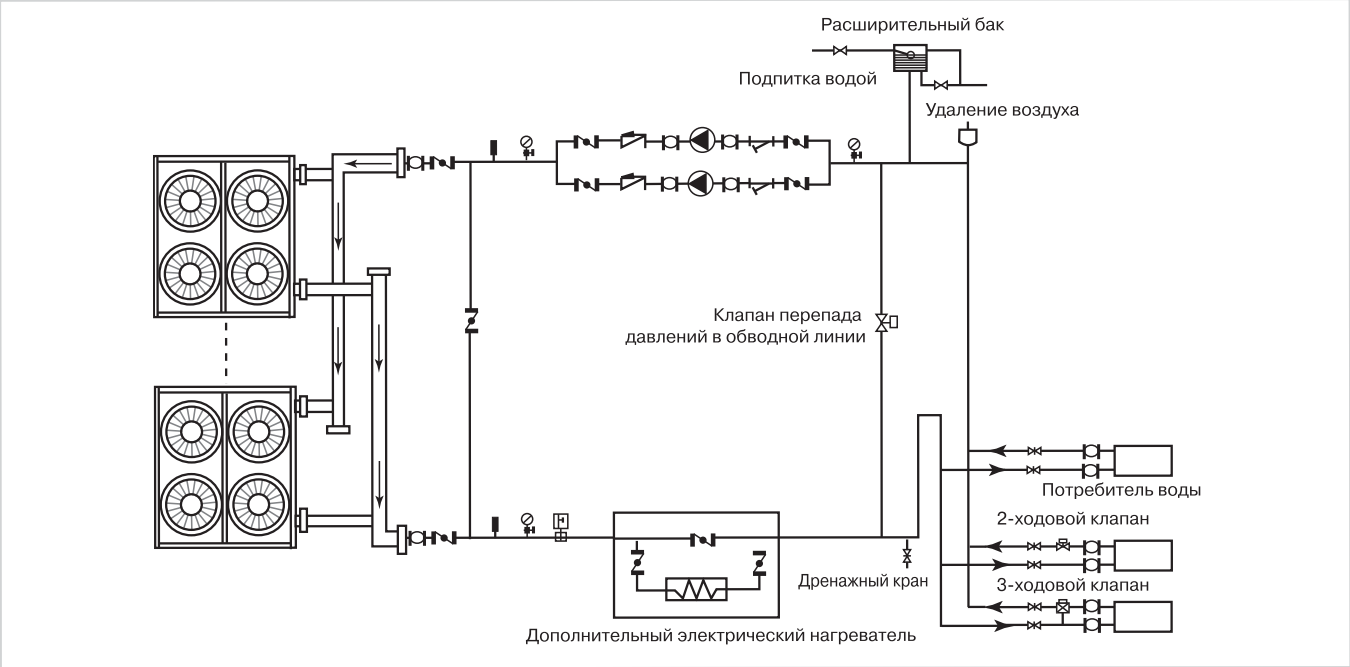

Схема обвязки чиллеров, производительность 180 кВт

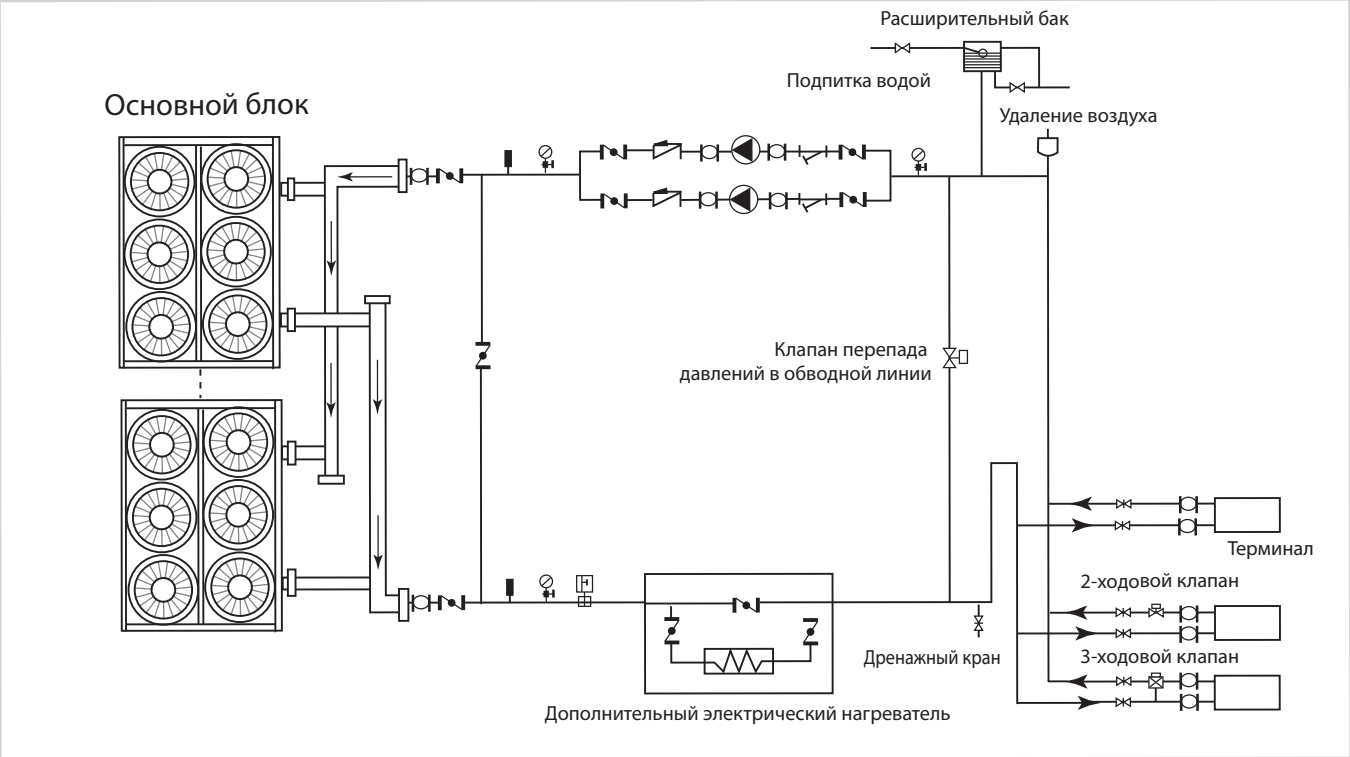

Запорный шаровый вентиль	Манометр	Реле протока	Запорный шаровый клапан	Гидро-компен-саторы
у-образный фильтр	Термометр	Циркуляцион-ный насос	Контрольный клапан	Автоматиче-ский клапан воздухо-удаления