Компрессорно-конденсаторные блоки малой производительности

Компрессорно-конденсаторные блоки малой производительности

Модельный ряд

DK-07-16WC/SN

R407C

7-16 кВт

Standard

Наружная установка
Твоздуха (охл)
+18..+46°C

Охлаждение
Т кип (охл) +3 ... (+13 С)

Количество контуров хладагента
1 контур циркуляции хладагента

Соединительный комплект
Дополнительная комплектация
- Фильтр осушитель
- Смотровое стекло
- ТРВ
- Соленоидный клапан

Компрессор
Ротационный компрессор
Спиральный компрессор
Scroll

STD 47-52 дБ(А)

Шум
Уровень звукового давления
47-52 дБ(А) на расстоянии 1 м

DK-03-16WC/(S)F

R407C

3-16 кВт

Standard

Наружная установка
Твоздуха (охл)
+18..+46°C

Охлаждение
Т кип (охл) +3 ... (+13 С)

Количество контуров хладагента
1 контур циркуляции хладагента

Соединительный комплект
Дополнительная комплектация
- Фильтр осушитель
- Смотровое стекло
- ТРВ
- Соленоидный клапан

Компрессор
Ротационный компрессор
Спиральный компрессор
Scroll

STD 47-54 дБ(А)

Шум
Уровень звукового давления
47-54 дБ(А) на расстоянии 1 м

DK-22-45WC/SN

R407C

22-45 кВт

Standard

Наружная установка
Твоздуха (охл)
+18..+46°C

Охлаждение
Т кип (охл) +3 ... (+13 С)

Количество контуров хладагента
1 контур циркуляции хладагента

Соединительный комплект
Дополнительная комплектация
- Фильтр осушитель
- Смотровое стекло
- ТРВ
- Соленоидный клапан

Компрессор
Спиральный компрессор
Scroll

STD 61-63 дБ(А)

Шум
Уровень звукового давления
61-63 дБ(А) на расстоянии 1 м

Компрессорно-конденсаторные блоки малой производительности

Модельный ряд

DK-22-105WC/SF

R410A

22-105 кВт

Standard

+18..+46 C	**Наружная установка** Твоздуха (охл) +18..+46°C
+3..+13	**Охлаждение** Ткип (охл) +3°C .. (+13°C)
	Количество контуров хладагента 1 или 2 контура циркуляции хладагента
	Компрессор Спиральный компрессор Scroll
STD 65-78 дБ(А) BLN ELN	**Шум** Уровень звукового давления 65-78дБ(А) на расстоянии 1м
	Соединительный комплект Дополнительная комплектация - Фильтр осушитель - Смотровое стекло - ТРВ - Соленоидный клапан - Соленоидный клапан

DK-40-75BUSOHF

R410A

43-84 кВт

Profi

+20..+46 C	**Наружная установка** Твоздуха (охл) +20..+46°C
+1...+14	**Охлаждение** Ткип (охл) +1 C...(+14 C)
	Количество контуров хладагента 1 контур циркуляции хладагента
RS-485	**Комплексное управление** Порт RS-485
Modbus	**Интеграция в BMS** Встроенный протокол Modbus
	Компрессор Спиральный компрессор Scroll
HPF	**Исполнения** Исполнение HPF с инверторными вентиляторами
STD 48-54 дБ(А) SLN 42-47 дБ(А) BLN SLN	**Шум** Уровень звукового давления STD 48-54 дБ(А) на расстоянии 10 м SLN 42-47 дБ(А) на расстоянии 10 м
	Соединительный комплект Дополнительная комплектация - Фильтр осушитель - Смотровое стекло - ТРВ - Электромагнитный клапан

DK-85-135BUSOHF

R410A

94-142 кВт

Profi

-18..+46 C	**Наружная установка** Твоздуха (охл) +20..+46°C
+1..+14	**Охлаждение** Ткип (охл) +1C ..(+14°C)
	Количество контуров хладагента 2 контура циркуляции хладагента
RS-485	**Комплексное управление** Порт RS-485
Modbus LonWorks BACNet	**Интеграция в BMS** Контроллер поддерживает открытые протоколы Modbus, LonWorks, BACnet
	Спиральный компрессор Спиральный компрессор Scroll
HPF	**Исполнения** Исполнение HPF с высоким напором вентиляторов
STD 52-56 дБ(А) SLN 50-53 дБ(А) BLN ELN	**Шум** Уровень звукового давления STD 52-56 дБ(А) на расстоянии 10 м SLN 50-53 дБ(А) на расстоянии 10 м
	Соединительный комплект Дополнительная комплектация - Фильтр осушитель - Смотровое стекло - ТРВ - Электромагнитный клапан

Компрессорно-конденсаторные блоки малой производительности

С воздушным охлаждением

DK-07-16WC/(S)N

7 до 16 кВт

Только охлаждение

R407C

Многофункциональный электронный блок наиболее безопасно и эффективно управляет работой компрессора и вентиляторов таким образом, что бы обеспечить высокую надежность и малое энергопотребление.

Соединительный комплект, в состав которого входит фильтр осушитель, терморегулирующий вентиль, смотровое стекло, соленоидный клапан. Поставляется опционально.

Основные преимущества серии:

- Простой монтаж
- Расстояние между внутренним и наружными блоками до 30 метров
- Перепад высот до 15 метров
- Высокая надежность
- Совместимость со всеми испарительными секциями требуемой производительности
- Соединительный комплект для подключения к испарительной секции (опция)

Конструктивные и функциональные исполнения:	
DK	Компрессорно-конденсаторные блоки Dantex
—	
07-16	Холодопроизводительность 7-16 кВт
W	Наружный блок
C	Только охлаждение
/	
S	Сеть питания 380 В-50 Гц-3Ф, без S - 220-50 Гц-1Ф
N	R407c

>Функциональные характеристики<

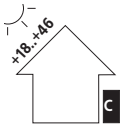

Наружная установка

Охлаждение

Многофункциональный электронный блок упр.

Спиральные компрессоры Scroll

Один контур циркуляции хладагента

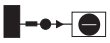
Соединительный комплект (Опция)

STD 47-52дБ(A)

Стандартный уровень шума

>Дополнительная комплектация <

SGN	Смотровое стекло	**8a**	Антивибрационные опоры резиновые
EVR	Электромагнитный клапан	**Winter KIT**	Зимний комплект для работы при низких температурах
TRS	ТРВ		
DTG	Фильтр осушитель		

>Технические характеристики компрессорно-конденсаторных блоков DK-07-16WC/SN

Модель			DK-07WC/N	DK-10WC/SN	DK-14WC/SN	DK-16WC/SN
Охлаждение	Холодопроизводительность	кВт	7,0	10	14	16
	Потребляемая мощность	кВт	3,13	4,33	5,50	6,03
Номинальный ток		A	11,4	5,8	7,3	8,7
Максимальная потребляемая мощность		кВт	4,40	6,10	6,58	8,10
Максимальный потребляемый ток		A	22	11	11,8	14,5
Параметры сети питающего напряжения		В-Гц-Ф	220-240-50-1	380-415-50-3	380-415-50-3	380-415-50-3
Производитель компрессора			Toshiba	Sanyo	Sanyo	Sanyo
Количество контуров циркуляции хладагента		№	1	1	1	1
Расход воздуха		м3/ч	4000	5000	5000	6000
Уровень звукового давления на расстоянии 1м		дБ(А)	47	49	50	52
Хладагент	Марка		R407c	R407c	R407c	R407c
	Вес	кг	1,53	2,70	1,70	2,90
Габаритные размеры	ШхВхГ (без упаковки)	мм	895x862x313	990x966x354	990x966x354	900x1167x340
	ШхВхГ (в упаковке)	мм	1043x915x395	1120x1100x435	1120x1100x435	1032x1307x443
Вес нетто/брутто		кг	59,6/63,5	99/104	88/95	94/102
Диаметр патрубков для подключения магистралей	Жидкостная линия	мм (дюйм)	9,53 (3/8")	12,7 (1/2")	9,53 (3/8")	9,53 (3/8")
	Газовая линия	мм (дюйм)	15,9 (5/8")	19,05 (3/4")	19,05 (3/4")	19,05 (3/4")
	Максимальная длина	м	20	25	25	30
	Максимальный перепад высот	м	10	10	10	15
Подключение электрических коммуникаций	Силовая линия	мм2	3 x 2,5	5 x 2,5	5 x 2,5	5 x 2,5
	Линия связи	мм2	2 x 1	2 x 1	2 x 1	2 x 1

Компрессорно-конденсаторные блоки малой производительности

С воздушным охлаждением

DK-03-16WC/(S)F

3 до 16 кВт

Только охлаждение

R410A

Многофункциональный электронный блок наиболее безопасно и эффективно управляет работой компрессора и вентиляторов таким образом, что бы обеспечить высокую надежность и малое энергопотребление.

Соединительный комплект, в состав которого входит фильтр осушитель, терморегулирующий вентиль, смотровое стекло, соленоидный клапан. Поставляется опционально.

Основные преимущества серии:

- Минимальная холодопроизводительность 3 кВт, широкий модельный ряд
- Простой монтаж
- Расстояние между внутренним и наружными блоками до 30 метров
- Перепад высот до 15 метров
- Высокая надежность
- Совместимость со всеми испарительными секциями требуемой производительности
- Соединительный комплект для подключения к испарительной секции (опция)

>Функциональные характеристики<

Конструктивные и функциональные исполнения:	
DK	Компрессорно-конденсаторные блоки Dantex
–	
03-16	Холодопроизводительность 3-16 кВт
W	Наружный блок
C	Только охлаждение
/	
S	Сеть питания 380 В - 50 Гц - 3Ф, без S - 220 В-50 Гц- 1Ф
F	R410a

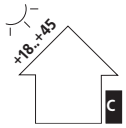

Наружная установка

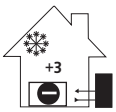

Охлаждение

Роторные компрессоры Toshiba

Спиральные компрессоры Scroll

Один контур циркуляции хладагента

Соединительный комплект (Опция)

STD 54-63дБ(A)

Стандартный уровень шума

> Дополнительная комплектация<

SGN	Смотровое стекло	**8a**	Антивибрационные опоры резиновые
EVR	Электромагнитный клапан	**Winter KIT**	Зимний комплект для работы при низких температурах до -20°C
TRS	ТРВ		
DTG	Фильтр осушитель		

>Технические характеристики компрессорно-конденсаторных блоков DK-03-16WC/SF

Модель			DK-03WC/F	DK-05WC/F	DK-07WC/F	DK-10WC/SF	DK-14WC/SF	DK-16WC/SF
Охлаждение	Холодопроизводительность	кВт	3,2	5,3	7,1	10	14	16
	Потребляемая мощность	кВт	1,09	1,87	2,50	3,72	4,82	5,75
Номинальный ток		A	4,8	8,1	11,4	6,70	8,52	9,95
Максимальная потребляемая мощность		кВт	1,50	2,7	3,1	4,95	6,3	6,5
Максимальный потребляемый ток		A	5,5	7,6	16,4	10	10,9	12,6
Параметры сети питающего напряжения		В-Гц-Ф	220-240-50-1			380-415-50-3		
Производитель компрессора			Toshiba GMCC	Toshiba GMCC	Toshiba GMCC	Sanyo	Sanyo	Sanyo
Количество контуров циркуляции хладагента		№	1	1	1	1	1	1
Расход воздуха		м3/ч	1800	2200	2700	5500	6200	6500
Уровень звукового давления на расстоянии 1 м		дБ(А)	54	54	59	61	63	63
Хладагент	Марка		R410a	R410a	R410a	R410a	R410a	R410a
	Вес	кг	0,75	1,23	1,55	2,40	3,25	3,2
Габаритные размеры	ШхВхГ (без упаковки)	мм	780x250x540	760x285x590	845x320x700	990x345x965	900x350x1170	900x350x1170
	ШхВхГ (в упаковке)	мм	910x335x585	887x355x645	965x395x755	1120x435x1100	1032x443x1307	1032x443x1307
Вес нетто/брутто		кг	25/27	36/38	58/62	83/91	95/105	97/107
Диаметр патрубков для подключения магистралей	Жидкостная линия	мм (дюйм)	6,35 (1/4")	6,35 (1/4")	9,53 (3/8")	9,53 (3/8")	9,53 (3/8")	9,53 (3/8")
	Газовая линия	мм (дюйм)	9,53 (3/8")	12,7(1/2")	15,9 (5/8")	15,9 (5/8")	15,9 (5/8")	15,9 (5/8")
	Максимальная длина	м	20	20	25	25	25	30
	Максимальный перепад высот	м	8	8	10	10	10	15
Подключение электрических коммуникаций	Силовая линия	мм2	3 x 1,5	3 x 1,5	3 x 2,5	3 x 2,5	3 x 2,5	3 x 2,5
	Линия связи	мм2	2 x 1	2 x 1	2 x 1	2 x 1	2 x 1	2 x 1

Компрессорно-конденсаторные блоки малой производительности

С воздушным охлаждением

DK-22-45WC/SN

22 до 45 кВт

Только охлаждение

R407C

Многофункциональный электронный блок наиболее безопасно и эффективно управляет работой компрессора и вентиляторов таким образом, что бы обеспечить высокую надежность и малое энергопотребление.

Соединительный комплект, в состав которого входит фильтр осушитель, терморегулирующий вентиль, смотровое стекло, соленоидный клапан. Поставляется опционально.

Основные преимущества серии:

- Простой монтаж
- Расстояние между внутренним и наружными блоками до 50 метров
- Перепад высот до 30 метров
- Высокая надежность
- Совместимость со всеми испарительными секциями требуемой производительности
- Соединительный комплект для подключения к испарительной секции (опция)

>Функциональные характеристики<

Наружная установка | Охлаждение | Спиральные компрессоры Scroll | Один контур циркуляции хладагента | Соединительный комплект (Опция) | Стандартный уровень шума

Конструктивные и функциональные исполнения:	
DK	Компрессорно-конденсаторные блоки Dantex
—	
22-45	Холодопроизводительность 22-45 кВт
W	Наружный блок
C	Только охлаждение
/	
S	Сеть питания 380 В-50 Гц-3Ф, без S - 220-50 Гц-1Ф
N	R407c

> Дополнительная комплектация<

SGN	Смотровое стекло	8a	Антивибрационные опоры резиновые
EVR	Электромагнитный клапан	Winter KIT	Зимний комплект для работы при низких температурах -20°C
TGS	ТРВ		
DTG	Фильтр осушитель		

>Технические характеристики компрессорно-конденсаторных блоков DK-22-45WC/SN

Модель			DK-22WC/SN	DK-28WC/SN	DK-35WC/SN	DK-45WC/SN
Охлаждение	Холодопроизводительность	кВт	22	28	34	45
	Потребляемая мощность	кВт	8,25	10,00	13,10	16,00
Номинальный ток		А	12,40	16,90	20,70	23,40
Максимальная потребляемая мощность		кВт	11,50	14,50	18,00	24,00
Максимальный потребляемый ток		А	20,60	25,90	32,20	42,90
Параметры сети питающего напряжения		В-Гц-Ф	380~415-50-3	380~415-50-3	380~415-50-3	380~415-50-3
Производитель компрессора			Hitachi	Hitachi	Hitachi	Hitachi
Количество контуров циркуляции хладагента		№	1	1	1	1
Количество компрессоров		ед.	2	2	2	3
Расход воздуха		м3/ч	11500	11500	14076	15000
Уровень звукового давления на расстоянии 1 м		дБ(А)	61	61	65	63
Хладагент	Марка		R407c	R407c	R407c	R407c
	Объем заправки	кг	6,2	6,5	10,0	12,0
Габаритные размеры	ШхВхГ (без упаковки)	мм	1255x908x700			1380x1630x830
	ШхВхГ (в упаковке)	мм	1320x1060x715			11434x1790x860
Вес нетто/брутто		кг	161/194	177/192	193/208	356/382
Диаметр патрубков для подключения магистралей	Жидкостная линия	мм (дюйм)	12,7 (1/2")	12,7 (1/2")	15,9 (5/8")	15,9 (5/8")
	Газовая линия	мм (дюйм)	22,2 (7/8") 25,4(1") - если длина трубы 30 м	25,4(1") 28,6(1" 1/8) - если длина трубы 30 м	28,6(1" 1/8) 31,4(1" 1/4) - если длина трубы 30 м	35(1" 3/8)
	Максимальная длина	м	50	50	50	50
	Максимальный перепад высот	м	30	30	30	20
Подключение электрических коммуникаций	Силовая линия	мм2	5 x 6	5 x 6	5 x 6	5 x 10
	Линия связи	мм2	2 x 1	2 x 1	2 x 1	2 x 1

Компрессорно-конденсаторные блоки малой производительности

С воздушным охлаждением

DK-22-105WC/SF

22 до 105 кВт

Только охлаждение

R410A

Многофункциональный электронный блок наиболее безопасно и эффективно управляет работой компрессора и вентиляторов таким образом, что бы обеспечить высокую надежность и малое энергопотребление.

Соединительный комплект, в состав которого входит фильтр осушитель, терморегулирующий вентиль, смотровое стекло, соленоидный клапан. Поставляется опционально.

Основные преимущества серии:

- Стандартный типоразмер производительности облегчает подбор оборудования
- Двухконтурные компрессорно-конденсаторные блоки
- Простой монтаж
- Расстояние между внутренним и наружными блоками до 50 метров
- Перепад высот до 30 метров
- Высокая надежность
- Совместимость со всеми испарительными секциями требуемой производительности
- Соединительный комплект для подключения к испарительной секции (опция)

Конструктивные и функциональные исполнения:

DK	Компрессорно-конденсаторные блоки Dantex
–	
22–105	Холодопроизводительность 22-105 кВт
W	Наружный блок
C	Только охлаждение
/	
S	Сеть питания 380 В-50 Гц-3Ф, без S-220-50 Гц-1Ф
F	Хладагент R410a

>Функциональные характеристики<

Наружная установка | Охлаждение | Спиральные компрессоры Scroll | Один или два контура циркуляции хладагента | Соединительный комплект (Опция) | Стандартный уровень шума

> Дополнительная комплектация<

SGP	Смотровое стекло	**8a**	Антивибрационные опоры резиновые
EVR	Электромагнитный клапан	**Winter KIT**	Зимний комплект для работы при низких температурах -20°C
TGE	ТРВ		
DML	Фильтр осушитель		

>Технические характеристики компрессорно-конденсаторных блоков DK-22-105WC/SF

Модель			DK-22WC/SF	DK-28WC/SF	DK-35WC/SF	DK-45WC/SF	DK-53WC/SF	DK-61WC/SF	DK-70WC/SF	DK-105WC/SF
Охлаждение	Холодопроизводительность	кВт	22	28	34	46	53	61	70	105
	Потребляемая мощность	кВт	7,59	9,59	12,62	16,0	16,8	19,0	22,0	28,0
Номинальный ток		А	12,80	16,20	21,30	24,5	28,40	32,10	37,10	47,30
Максимальная потребляемая мощность		кВт	11,70	14,40	17,30	22,0	23,70	28,20	33,2	42,4
Максимальная потребляемый ток		А	19,30	23,70	21,30	43,4	45,20	51,10	56,50	71,80
Параметры сети питающего напряжения		В-Гц-Ф	380-415-50-3							
Производитель компрессора			Copeland		Danfoss					
Количество контуров циркуляции хладагента		№	1	1	1	1	2	2	2	2
Количество компрессоров		ед.	1	1	1	1	2	2	2	3
Уровень звукового давления на расстоянии 1 м		дБ(А)	65	67	65	70	73	76	76	78
Хладагент	Марка		R410a							
	Вес	кг	5,4	6,0	7,2	10	5,5x2	6,7x2	8,5x2	9,0x2
Габаритные размеры	ШхВхГ (без упаковки)	мм	1255x908x700			1250x1615x765	1825x1245x899		2158x1260x1082	
	ШхВхГ(в упаковке)	мм	1320x1060x730			1305x1790x820	1844x1272x924		2168x1275x1105	
Вес нетто/брутто		кг	171/190	185/202	199/215	288/308	395/405	395/405	508/523	570/582
Диаметр патрубков для подключения магистралей	Жидкостная линия	мм (дюйм)	9,53 (3/8")	9,53 (3/8")	12,7 (1/2")	15,8 (5/8")	12,7 (1/2")	12,7 (1/2")	12,7 (1/2")	12,7 (1/2")
	Газовая линия	мм (дюйм)	22,2 (7/8")	25,4(1")	28,6(1" 1/8)	31,4(1" 1/4)	25,4(1")x2	25,4(1")x2	25,4(1")x2	25,4(1")x2
	Максимальная длина	м	50	50	50	50	50	50	50	50
	Максимальный перепад высот	м	30	30	30	30	30	30	30	20
Подключение электрических коммуникаций	Силовая линия	мм2	5 x 6	5 x 6	5 x 6	5 x 16	5 x 10	5 x 16	5 x 16	5 x 25
	Линия связи	мм2	2 x 1	2 x 1	2 x 1	2 x1	2 x 1	2 x 1	2 x 1	2 x 1

Компрессорно-конденсаторные блоки малой производительности

С воздушным охлаждением

DK-40-75BUSOHF

43 до 84 кВт

Только охлаждение

R410A

Работа до -18 Опция

Простой интуитивный интерфейс пользовательского терминала, предоставляется расширенным.

Конструкция агрегата обеспечивает простой доступ к внутренним элементам компрессора, автоматике, вентилятору для проведения тех. обслуживания.

Основные преимущества серии:

- Множество вариантов конструктивных и акустических исполнений
- Один контур циркуляции хладагента
- Интеллектуальная автоматика - возможность поключения к сетям диспетчеризации
- Высокая надежность
- Малый уровень энергопотребления

>Конструктивные и функциональные исполнения<	
DK	Компрессорно-конденсаторные блоки Dantex
40-75	Холодопроизводительность 43-84 кВт
B	Воздушное охлаждение конденсатора
U	Спиральный компрессор
S	Сеть питания 380/3/50
O	Наружная установка
H	Серия H
F	Хладагент R410a
/	
BLN	Стандартное акустическое исполнение 49-54дБ(А)
SLN	Малошумное акустическое исполнение 42-47дБ(А)
HPF	Агрегат оснащен инверторными вентиляторами

>Функциональные характеристики<

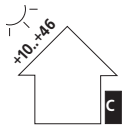

Наружная установка

Охлаждение

Многофункциональный электронный блок управления

HPF

Инверторный вентилятор (Опция)

Один контур циркуляции хладагента

Modbus

Интеграции в BMS по протоколу Modbus (Опция)

Спиральный компрессор Scroll

Порт RS-485 для подключения к сети

STD 49-54 дБ(А)
SLN 42-47 дБ(А)

Стандартный уровень шума

>Стандартная комплектация<		> Дополнительная комплектация<	
1r	Реле контроля перекоса фаз питающего напряжения	**1a**	Пульт дистанционного управления (Вкл/Выкл)
1w	Трансформатор цепи управления 400В/230В	**1d**	Комплект для подключения к BMS (Протокол Modbus)
1ab	Счетчик наработки компрессоров	**1f**	Система плавного запуска компрессора Softstarter
1ac	Главный силовой выключатель	**1s**	Блок конденсаторов для корректировки коэффициента мощности
2l	Сертификация на соответствие стандарту PED	**1x**	Сетевой модуль Sequencer для управления группой (до 4 ед.) чиллеров
5h	Защитная решетка теплообменника конденсатора	**1aa**	Силовой контур без использования нейтрального провода
8a	Резиновые опоры	**1h**	Комплект для работы при низких температурах наружного воздуха (До -18 °C) (Плавное регулирование скорости вентилятора с пресостатическим клапаном)
		1ae	Автоматический прерыватель
		2f	Манометры на стороне высокого и низкого давления HP и BP
		5b	Лакокрасочное покрытие оребрения конденсатора (для условий агрессивной среды)
		6a	Звукоизолирующий кожух компрессора
		8b	Пружинные виброизолирующие опоры для стандартного агрегата

Компрессорно-конденсаторные блоки малой производительности

С воздушным охлаждением

DK-40-75BUSOHF

>Функциональные особенности<

Компрессорно-конденсаторные блоки DK-40-75BUSOHF имеют минимальную площадь сервисного пространства

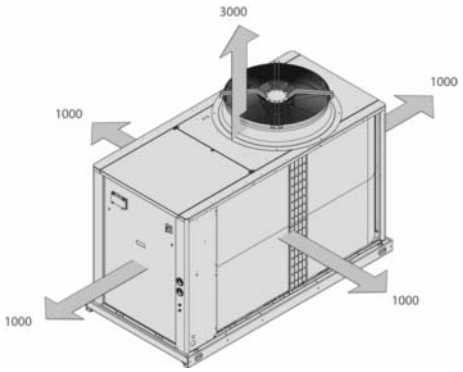

>Технические характеристики компрессорно-конденсаторных блоков DK-40-75BUSOHF /BLN/HPF/HT

Типоразмер		40	45	50	60	65	75
Номинальная холодопроизводительность **(1)**	кВт	43,2	48,8	56,9	67,4	73,8	84,5
Потребляемая мощность	кВт	13,9	16,3	18,8	20,7	23,6	28,3
Количество контуров циркуляции хладагента	№	1	1	1	1	1	1
Параметры сети питающего напряжения	В/Ф/Гц	400/3/50					
Тип фиттинга	-	Паяное	Паяное	Паяное	Паяное	Паяное	Паяное
Входящий диаметр	дюймы	5/8"	5/8"	5/8"	7/8"	7/8"	7/8"
Выходящий диаметр	дюймы	1"3/8	1"3/8	1"3/8	1"3/8	1"3/8	1"3/8
Эксплуатационный вес	кг	391	399	422	456	466	469
Длина	мм	1750	1750	1750	2200	2200	2200
Ширина	мм	1100	1100	1100	1100	1100	1100
Высота	мм	1580	1580	1580	1580	1580	1580
Уровень звукового давления - (10 м)	дБ(А)	48,9	49,4	49,4	53,8	53,9	54,1
Объемный расход воздуха	м3/ч	14000	14000	15200	21100	21100	21100

>Технические характеристики компрессорно-конденсаторных блоков DK-40-75BUSOHF/SLN

Типоразмер		40	45	50	60	65	75
Номинальная холодопроизводительность **(1)**	кВт	41,6	46,7	54,0	64,9	70,7	80,6
Потребляемая мощность	кВт	14,2	16,9	19,7	21,0	24,0	29,4
Количество контуров циркуляции хладагента	№	1	1	1	1	1	1
Параметры сети питающего напряжения	В/Ф/Гц	400/3/50					
Тип фиттинга	-	Паяное	Паяное	Паяное	Паяное	Паяное	Паяное
Входящий диаметр	дюймы	5/8"	5/8"	5/8"	7/8"	7/8"	7/8"
Выходящий диаметр	дюймы	1"3/8	1"3/8	1"3/8	1"3/8	1"3/8	1"3/8
Эксплуатационный вес	кг	391	399	422	456	466	469
Длина	мм	1750	1750	1750	2200	2200	2200
Ширина	мм	1100	1100	1100	1100	1100	1100
Высота	мм	1580	1580	1580	1580	1580	1580
Уровень звукового давления - (10 м)	дБ(А)	42,4	43,7	43,7	46,3	46,8	47,3
Объемный расход воздуха	м3/ч	11000	11000	10300	16000	16000	16000

(1) Данные представлены для следующих условий эксплуатации 7 °C - температура кипения хладагента, 35 °C - температура наружного воздуха.

Компрессорно-конденсаторные блоки малой производительности

С воздушным охлаждением

DK-85-135BUSOHF

94 до 142 кВт

Только охлаждение

R410A

Работа до -18 Опция

Интеллектуальный контроллер pCO3 с PGD интерфейсом позволяет совместно с автоматикой центрального кондиционера наиболее точно поддерживать температуру воздуха в независимости от внешних факторов: изменения тепловой нагрузки, температуры и влажности наружного воздуха.

Использование инверторных вентиляторов (опция) позволяет сократить уровень энергопотребления, повысить надежность, расширить температурные пределы эксплуатации системы центрального кондиционирования.

Основные преимущества серии:

- В агрегатах используются только высокоэффективные компоненты и узлы
- Инверторные вентиляторы (Опция)
- Высокоинтеллектуальный контроллер pCO3 с интерфейсом PGD
- Высокий уровень сезонной энергетической эффективности (Опция)
- Доступ к компрессору осуществляется с любой из четырех сторон агрегата

Конструктивные и функциональные исполнения:	
DK	Компрессорно-конденсаторные блоки Dantex
85-135	Холодопроизводительность 92-142 кВт
B	Воздушное охлаждение конденсатора
U	Спиральный компрессор
S	Сеть питания 380/3/50
O	Наружная установка
H	Серия H
F	Хладагент R410a
/	
BLN-STD	Стандартное энергопотребление, акустическое исполнение 52-56 дБ(А)
SLN-STD	Стандартное энергопотребление, акустическое исполнение 50-53 дБ(А)
HPF-STD	Высоконапорные вентиляторы, акустическое исполнение 52-56 дБ(А)
HT	Высокотемпературное исполнение

>Функциональные характеристики<

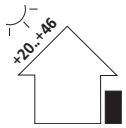

Наружная установка

Высоконапорные вентиляторы (Опция)

Многофункциональный электронный блок управления

Два контура циркуляции хладагента

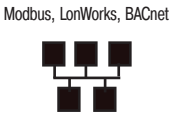

Подключение к сетям Modbus, LonWorks, BACnet (Опция)

Спиральный компрессор Scroll

Порт RS-485 для подключения к сети pLAN

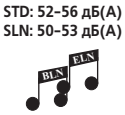

Стандартный уровень шума

> Стандартная комплектация<		> Дополнительная комплектация<	
1b	Часовая карта	1a	Пульт дистанционного управления (Вкл/Выкл)
1j	Подсветка дисплея	1d	Комплект для подключения к BMS (Протокол Modbus)
1m	Цифровые преобразователи давления и температуры	1da	Комплект для подключения к BMS (протокол Lonwork)
1n	Контроль производительности при высокой температуре окружающей среды	1e	Комплект для подключения к BMS (протокол Bacnet)
1r	Реле контроля чередования фаз	1ae	Автоматический прерыватель
1w	Трансформатор цепи управления 400 В/230 В	1f	Система плавного запуска для двух компрессоров (Softstarter
1yb	Запись данных в память	1h	Низкотемпературный комплект до -18 С
1aa	Силовая цепь без использования нейтрального провода	1s	Блок конденсаторов для коррекции коэффициента мощности
1ab	Контроль часовой наработки компрессоров	1u	Токовая защита компрессоров от перегрузки
1ac	Главный силовой выключатель	1k	Модуль GSM для отправки SMS сообщений
2a	Блок заправлен азотом	2f	Манометры на стороне низкого и высокого давления (LP и HP)
2l	Испытание агрегата в соответствии со стандартом PED	5ab	Лакокрасочное покрытие для условий агрессивной среды
6b	Корпус для компрессора	5h	Защитная решетка теплообменника конденсатора
8a	Антивибрационные опоры, резиновые	5p	Сетка для охлаждения теплообменника конденсатора
10b	Упаковка в полиэтиленовую пленку	6a	Звукоизолирующий кожух компрессора
11a	Комплект для погрузки с помощью крана	8b	Пружинные виброизолирующие опоры
11b	Комплект для погрузки с помощью вилочного погрузчика	8c	Антивибрационные опоры пружинные для агрегата с медным оребрением конденсатора
		10a	Деревянный самонесущий ящик
		10ab	Деревянная самонесущая упаковочная клетка
		10c	Полиэтиленовый мешок + соль
		10d	Антибактериальная обработка деревянной упаковки

Компрессорно-конденсаторные блоки малой производительности

С воздушным охлаждением

>Функциональные особенности<

Компрессорно-конденсаторные блоки 85-135BUSOHF
имеют минимальную площадь сервисного пространства

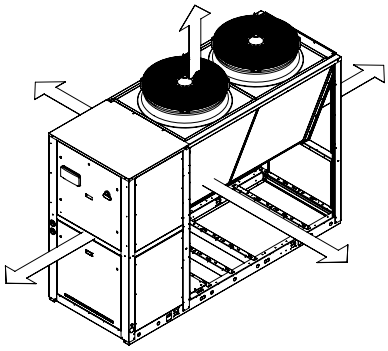

> Технические характеристики DK-85-135 BUSOHF/BLN-STD (HSE, HPF)<

Типоразмер		85	95	105	120	135
Номинальная холодопроизводительность (1)	кВт	94,3	105,0	116,4	130,5	142,4
Потребляемая мощность (Компрессор)	кВт	24,8	29,2	34,6	39,8	45,1
Количество компрессоров	№	2				
Количество контуров циркуляции хладагента	№	1				
Объемный расход воздуха	м3/ч	34700	34700	42000	43200	43200
Параметры сети питающего напряжения	В-Гц-Ф	380-415-50-3				
Тип фиттинга	Тип	Паяное соединение				
Диаметр подключения выходящей магистрали	дюйм	7/8"	7/8"	1" 1/8	1" 1/8	1" 1/8
Диаметр подключения входящей магистрали	дюйм	1" 5/8	1" 5/8	2" 1/8	2" 1/8	2" 1/8
Транспортировочный вес	кг	625	697	765	817	840
Длина	мм	3000			3500	
Ширина	мм	1100				
Высота	мм	2250				
Уровень звукового давления - (10 м) (1)	дБ(А)	52	52	56	56	56

> Технические характеристики DK-85-135 BUSOHF/SLN-STD (HSE, HPF)<

Типоразмер		85	95	105	120	135
Номинальная холодопроизводительность (1)	кВт	90,2	99,8	112,4	125,2	135,7
Потребляемая мощность (Компрессор)	кВт	26,3	31,3	36,7	42,5	48,4
Количество компрессоров	№	2				
Количество контуров циркуляции хладагента	№	1				
Объемный расход воздуха	м3/ч	26200	26200	34700	35800	35800
Объемный расход воздуха	В-Гц-Ф	380-415-50-3				
Тип фиттинга	Тип	Паяное соединение				
Диаметр подключения выходящей магистрали	дюйм	7/8"	7/8"	1" 1/8	1" 1/8	1" 1/8
Диаметр подключения входящей магистрали	дюйм	1" 5/8	1" 5/8	2" 1/8	2" 1/8	2" 1/8
Транспортировочный вес	кг	625	697	765	817	840
Длина	мм	3000			3500	
Ширина	мм	1100				
Высота	мм	2250				
Уровень звукового давления - (10 м) (1)	дБ(А)	50	50	53	53	53

(1) Данные предоставлены для следующих условий эксплуатации: 7 С - температура кипения хладагента, 35 С - температура наружного воздуха.

Компрессорно-конденсаторные блоки малой производительности

Дополнительные приборы. Пульты управления

1r-Реле контроля перекоса фаз питающего напряжения

Опция является защитным элементом, предотвращающим выход из строя агрегата при перекосе фаз питающего напряжения, при обрыве одной из фаз.

Опция поставляется в стандартной комплектации во всех компрессорно-конденсаторных агрегатах

8a-Резиновые антивибрационные опоры

Опция позволяет уменьшить уровень вибрации, передаваемый от агрегата, а также повысить надежность конструкции. Опцию рекомендуется использовать при установке агрегата на земле или крыше здания.

Устройство поставляется опционально для следующих агрегатов:

DK-07-16WC/(S)F(N), DK-22-56WC/SF(N), DK-40-75BUSOHF, DK-85-135BUSOHF

TRS-Терморегулирующий вентиль

Терморегулирующий вентиль осуществляет регулирование подачи хладагента в полость теплообменной поверхности испарителя

1f-Система плавного запуска компрессора Softstarter

Электронное устройство позволяет снизить уровень пускового тока, который негативно влияет на параметры сети питающего напряжения и возникающего при запуске компрессора.

Устройство поставляется опционально для следующих агрегатов:

DK-40-75BUSOHF, DK-85-135BUSOHF

1da - Сетевой интерфейс LonWorks для системы BMS

Опция является преобразователем внутреннего протокола контроллера в открытый протокол LonWorks, используемый в системе комплексного управления и диспетчеризации здания.

Опция может быть заказана для следующих агрегатов

DK-40-75BUSOHF, DK-85-135BUSOHF

2f - Комплект манометров на линиях Высокого/Низкого давления

Манометры отображают значение давления хладагента на линии всасывания и нагнетания компрессора.

Опция может быть заказана для следующих агрегатов

DK-40-75BUSOHF, DK-85-135BUSOHF

1d - Сетевой интерфейс Modbus для системы BMS

Опция является преобразователем внутреннего протокола контроллера в открытый протокол Modbus, используемый в системе комплексного управления и диспетчеризации здания.

Опция может быть заказана для следующих агрегатов

DK-40-75BUSOHF, DK-85-135BUSOHF

Компрессорно-конденсаторные блоки малой производительности

Дополнительные приборы. Пульты управления

FSM-Фильтр осушитель	
	Фильтр осушитель осуществляет удаление влаги или других инородных частиц: окалины, грязи - из холодильного контура.
SG-Смотровое стекло	
	Устройство осуществляет индикацию состояния хладагента в холодильном контуре: Наличие или отсутствие влаги, утечки, засорения фильтра осушителя.
5ab-Лакокрасочное покрытие для условий агрессивной среды	
	Опция позволяет повысить защиту теплообменика от влияния агрессивной среды или влаги и предотвратить его коррозию. **Опция может быть заказана для следующих агрегатов** DK-40-75BUSOHF, DK-85-135BUSOHF
B1-Многофункциональный блок управления	
	Многофункциональный блок управления осуществляет безопасное управление работой компонентов и узлов компрессорно-конденсаторного блока, контроль и индикацию их состояния. **Опция поставляется в стандартной комплектации в следующих агрегатах** DK-07-16WC/(S)F(N), DK-22-56WC/SF(N), DK-40-75BUSOHF, DK-85-135BUSOHF
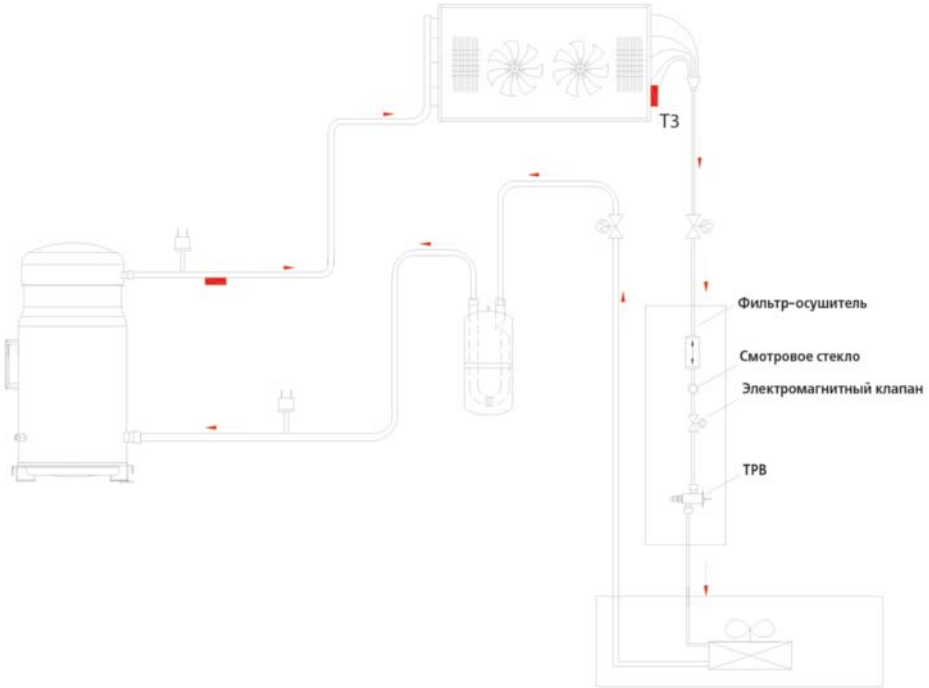
Схема подключения комппрессорно-конденсаторного блока с секцией воздухоохладителя центрального кондиционера